Y01A SK-61S+SK61SA系列(自動復歸，單向90度)－金屬捲式F60A阻熱防火+遮煙性捲門附逃生門標準圖DWG

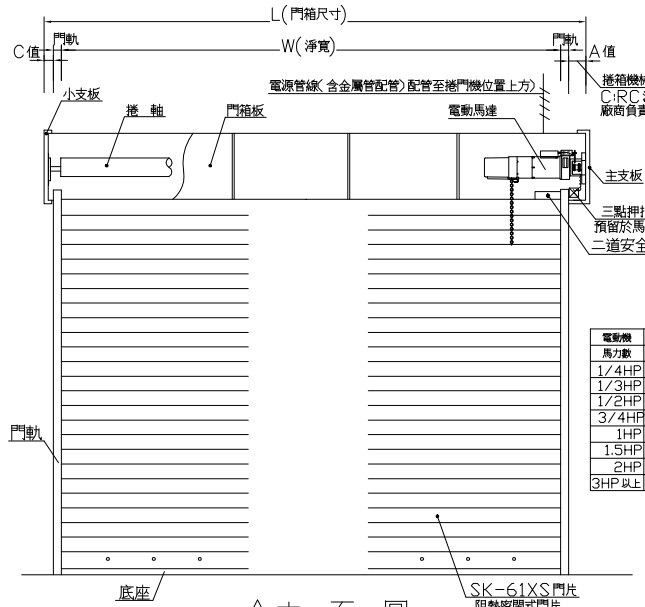

電動機	機械縫位置	
馬力數	A值	C值
1/4HP	40mm	10mm
1/3HP	40mm	10mm
1/2HP	40mm	10mm
3/4HP	80mm	20mm
1HP	80mm	20mm
1.5HP	120mm	20mm
2HP	120mm	20mm
3HP以上	180mm	70mm

A立面圖

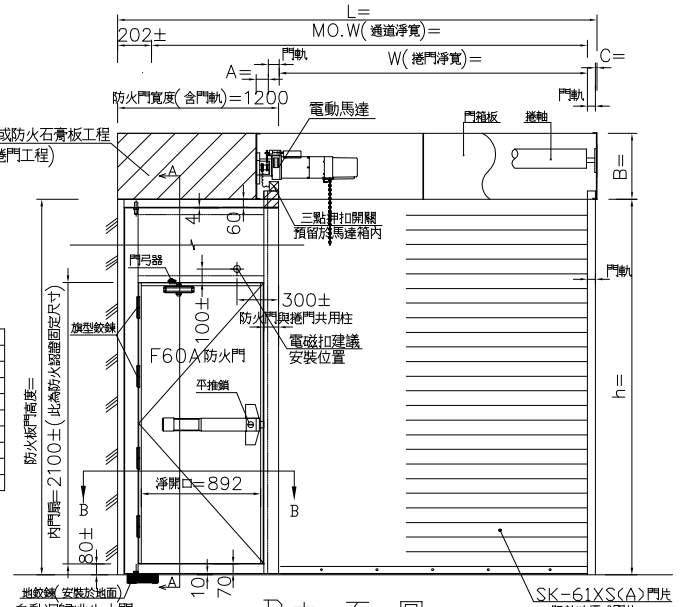

B立面圖

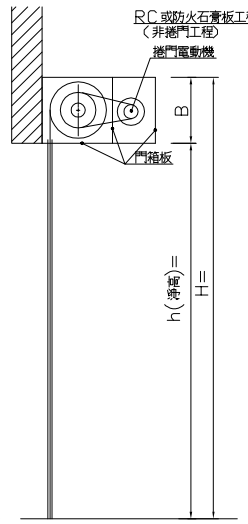

剖面圖

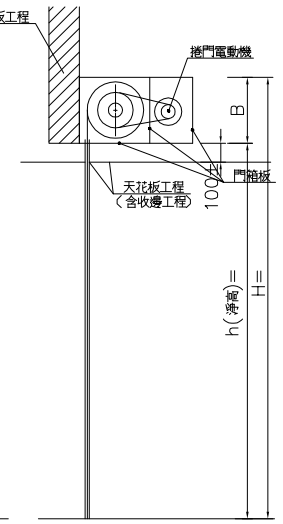

剖面圖

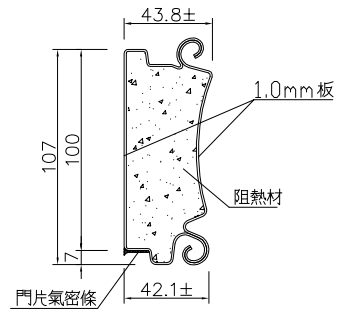

材質: 詳規格表

SK-61XS(A)門片詳圖

施工說明

1. 本工程圖說參考元群廠商繪製，承製廠商製作前須檢繪製詳細施工圖，經設計單位審核後方可施工，不合格者不得按裝.
2. 本型式捲門不可採用側捲式設置及不可採用斜軌式設置.
3. 捲門電動機開啓定位時須裝極限開關並使其能上下定點及自動停止保護馬達正常運轉.
4. 電動機按裝於天花板上時其下之天花板須留70cm*70cm之活動檢查口，該處骨架應予加強.
5. 捲門電動機之馬達須裝置熱保護器，馬達溫度升高過高時應能自動切斷電源.
6. 本捲門之L值與該捲門淨寬度之差值依所須機械尺寸而定.
7. 本工程捲門電動機之機械縫，門軌槽縫由營造廠負責預留施工，另捲門固定處須支撐結構屬營造工程.
8. 本工程如有採用不鏽鋼，除特殊說明外其規格均為sus304之規格.
   門片材質如為鍍鋅鋼板或鍍鋅鋼板烤漆，則鍍鋅量不得低於CNS之Z12標準.
9. 自動防火捲門之自動操作裝置，除依選用配備採用外，另需依CNS 4212 A2059之規定，供應緊急電源(由水電承商預留)，以備斷電時仍可正常操作.
10. 規定防火等級之捲門須提送主管機關內政部當建署審核通過之防火證書證明文件.
11. 電動捲門與水電消防施工界面說明：
    (a) 電源管線由水電廠商負責配至捲門機位置. 1/4HP～1HP採用1ø220V，1.5HP以上採用3ø380V
    (b) 自動防火捲門時三點押扣開關預留於馬達箱內，另有管制需求時捲門機至押扣開關之1/2"øPVC管由水電廠商負責預埋施工，4C控制線由捲門廠商拉線施作.
    (c) 自動防火捲門時煙感器安裝位置及中繼控制器至捲門機之管線由水電消防廠商施作.
12. 本圖除特殊說明外，均以公釐為單位，圖面中鋼板厚度公差另依CNS標準規定辦理.
13. 驗收時，製造廠商須附出廠証明及一年保固書.
14. 本工程採用元群.

※ 選用裝置：(非必備裝置，除非按規格表設計選用，否則不需裝設)
1. 煙感器：自動防火捲門須附煙感器(註：煙感器及中繼器屬水電消防廠商施作，捲門商配合施作及消防檢查作業)
2. 紅外線式障礙感知器(自動關閉型)：安裝於門軌側，離地約30cm高處，依煙或熱探測器連動裝置而下降中之捲門，障礙物探測裝置(自動關閉型)有動作之狀況，捲門須自動停止下降，依煙或熱探測器連動裝置而下降中之捲門，因障礙物探測裝置(自動關閉型)有動作而自動停止後，障礙物移除後再下降.

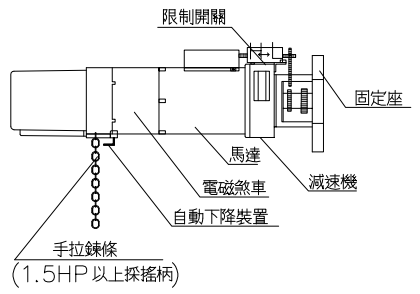

捲門電動機示意圖

說明: 當煙感器偵測減光率20%
(即空氣中含煙濃度20%)
捲門在30秒內即下降關閉，
配合用於一般防火捲門，如
捲門需連動裝置，則由水電或
消防工程承包商提供無電
壓A接點管線接至捲門電動機
.(煙感器，中繼器及管線路裝設
工程由水電或消防工程承作，
不含捲門工程內，但捲門承包商
需配合電動機下降點接線與測試)
※ 僅供參考，需符合防火認證產品

煙感器(屬水電消防廠商)

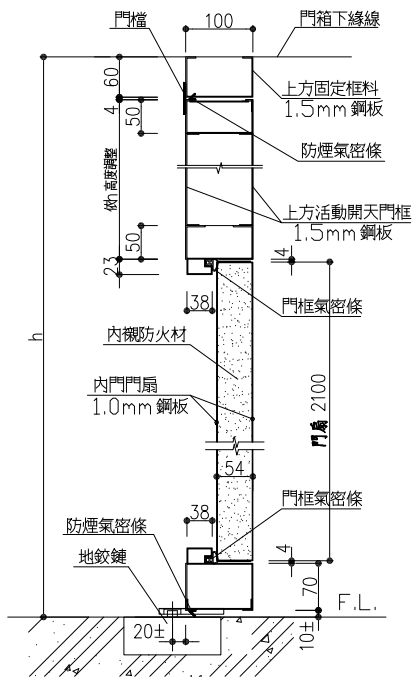

材質: 詳規格表

A－A剖面圖

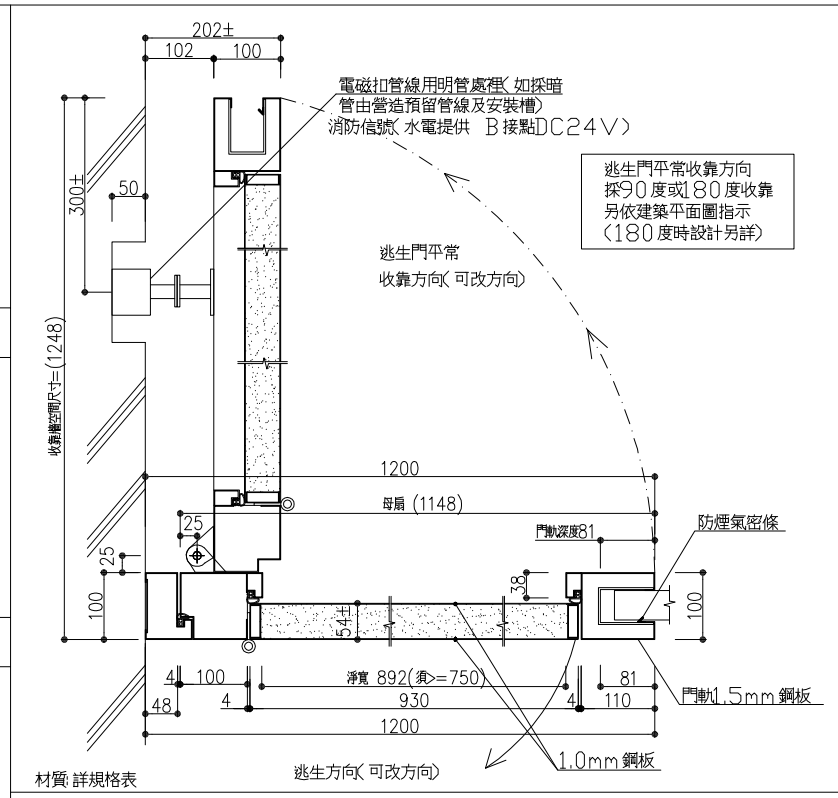

材質: 詳規格表

B－B詳圖及逃生小門平面示意圖

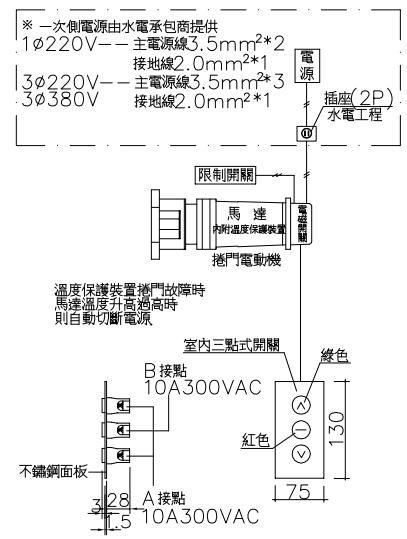

註: 1. 自動防火捲門標準作法三點式開關預留於馬達箱內，以避免人為操作損壞.
2. 如需設立外露式三點式開關時，由水電承商預留管線及安裝槽(離地高1.2M)

電動捲門操作系統詳圖

註: 門軌不可採用嵌入(埋入)式，
應採直軌下降(不可採斜軌).

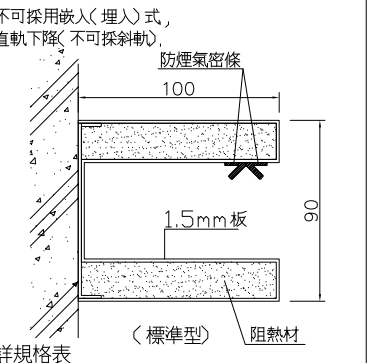

材質: 詳規格表

SK-61XS(A)門軌詳圖

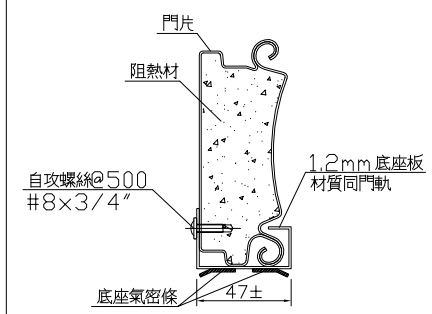

底座板材質: 同門軌

底座詳圖

備註: 門軌安裝方式僅供參考(另依個案建築圖設計而定).

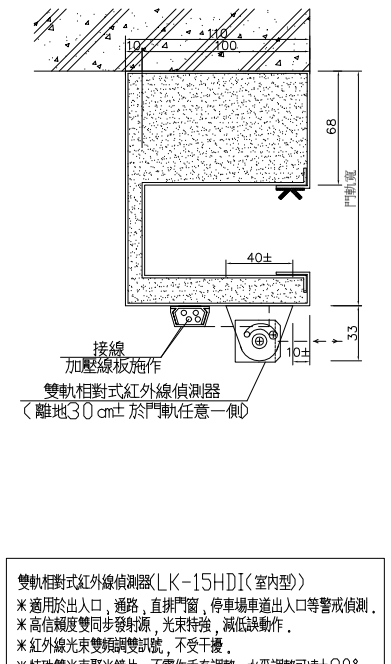

雙軌相對式紅外線偵測器(LK-15HDI(室內型))
※適用於出入口，通路，直排門窗，停車場車道出入口等警戒偵測.
※高信賴度雙同步發射源，光束特強，減低誤動作.
※紅外線光束雙相調雙訊號，不受干擾.
※特殊雙光束聚光鏡片，不需作垂直調整，水平調整可達±90°.
※偵測距離15公尺.

各部位名稱示意圖 ：

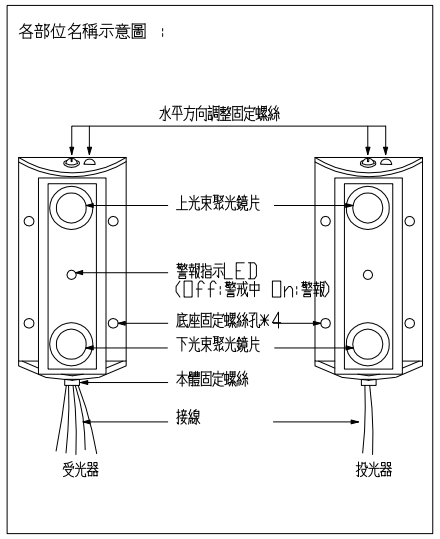

紅外線式障礙感知器說明及安裝平面示意圖

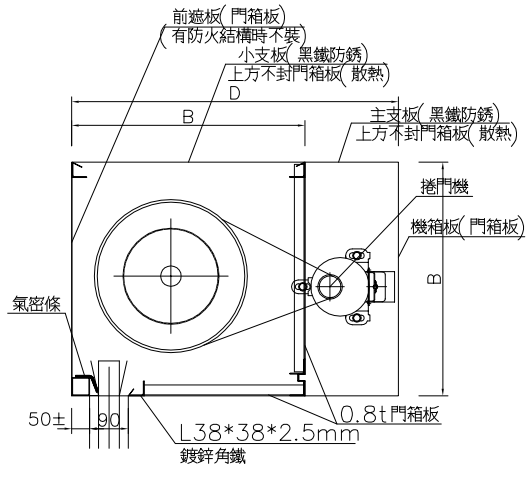

門箱板材質: 同門軌

門箱詳圖

註1. 捲門須安裝於結構牆柱(營造工程)，若安裝於無結構牆柱設計時，須另加設補強H立柱(如示意圖，替代結構)屬營造工程(非捲門工程).
2. 補強H立柱(如示意圖)於有結構牆柱側則免施作.

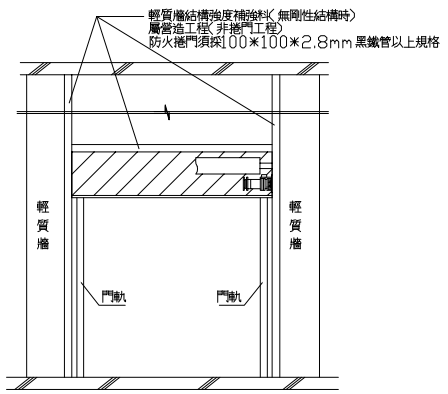

註: 若為戶外防風捲門安裝時無足夠的結構強度鋼構或RC結構體可固定時，由營造或鋼構提供加設RC或鋼構結構，以便捲門及門軌安裝時有足夠的結構強度支撐防風性能

補強H立柱示意圖(安裝於無結構牆柱時替代結構)

立面	編號	門 型	捲門門片材質	捲門門軌材質	防火門門體材質	尺寸 L	尺寸 h	尺寸 B*D	馬力數	電 源	鏈數	門箱	煙感器(屬水電消防)	紅外線障感器(自動關閉型)	防火等級	遮煙性能	備 註
A	RD1	SK－611S	鍍鋅鋼板	鍍鋅鋼板烤漆		5000	2300	650*900	1HP	1ø220V	1	V	V	V	F60A	有	
B	RD1a	SK－611SA	鍍鋅鋼板	鍍鋅鋼板烤漆		6400 +1100	3000	650*1000	2HP	3ø380V	1	V	V	V	F60A	有	
A	RD2	SK－612S	鍍鋅鋼板烤漆	鍍鋅鋼板烤漆		5000	2300	650*900	1HP	1ø220V	1	V	V	V	F60A	有	
B	RD2a	SK－612SA	鍍鋅鋼板烤漆	鍍鋅鋼板烤漆		6400 +1100	3000	650*1000	2HP	3ø380V	1	V	V	V	F60A	有	
A	RD3	SK－613S	不銹鋼	不銹鋼		5000	2300	650*900	1HP	1ø220V	1	V	V	V	F60A	有	
B	RD3a	SK－613SA	不銹鋼	不銹鋼		6400 +1100	3000	650*1000	2HP	3ø380V	1	V	V	V	F60A	有	
A	RD4	SK－614S	鍍鋅鋼板烤漆	不銹鋼		5000	2300	650*900	1HP	1ø220V	1	V	V	V	F60A	有	
B	RD4a	SK－614SA	鍍鋅鋼板烤漆	不銹鋼		6400 +1100	3000	650*1000	2HP	3ø380V	1	V	V	V	F60A	有	
A	RD5	SK－615S	鍍鋅鋼板	不銹鋼		5000	2300	650*900	1HP	1ø220V	1	V	V	V	F60A	有	
B	RD5a	SK－615SA	鍍鋅鋼板	不銹鋼		6400 +1100	3000	650*1000	2HP	3ø380V	1	V	V	V	F60A	有	

註 ：1. 如採鍍鋅鋼板烤漆時，其烤漆色採廠商現有鋼板色板(至少提供2種)選用
另需符合CNS4166A2058捲門規範中，烤漆塗裝規定：烤漆塗膜厚度與底漆厚度合計須20um以上.

捲門規格表

SH－E－009