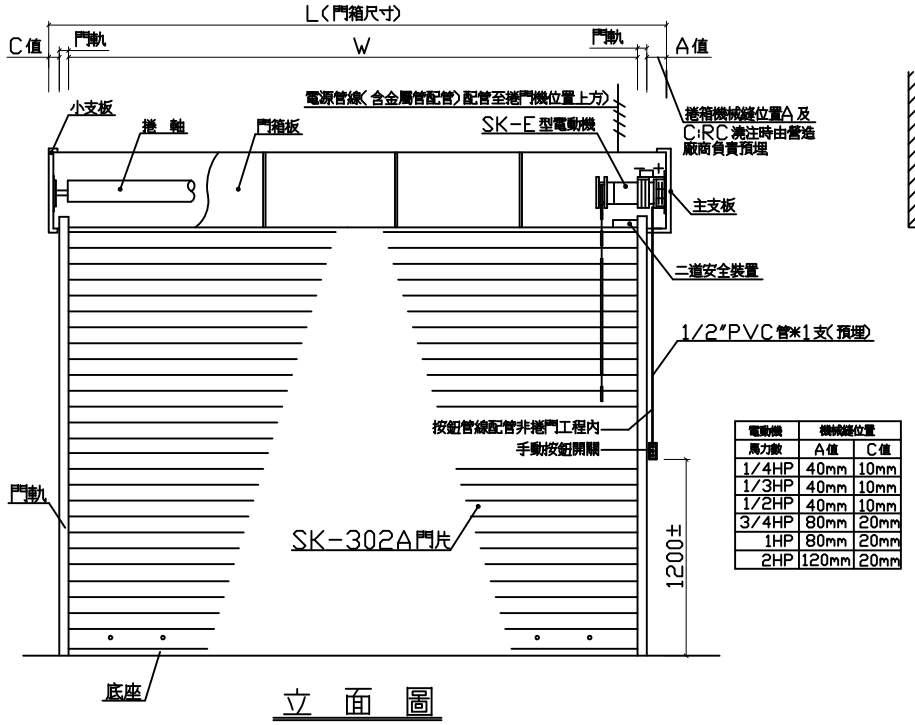

電動機馬力數	機械縫位置 A值	機械縫位置 C值
1/4HP	40mm	10mm
1/3HP	40mm	10mm
1/2HP	40mm	10mm
3/4HP	80mm	20mm
1HP	80mm	20mm
2HP	120mm	20mm

立 面 圖

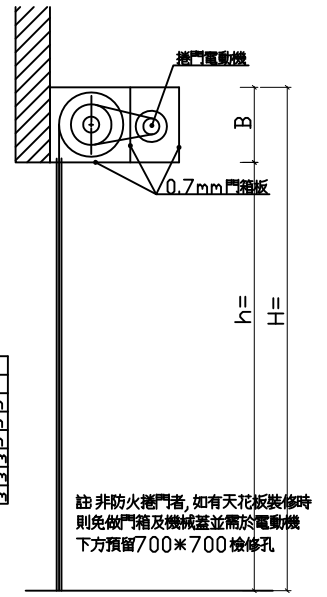

註:非防火捲門者,如有天花板裝修時則免做門箱及機械蓋並需於電動機下方預留700*700檢修孔

剖 面 圖

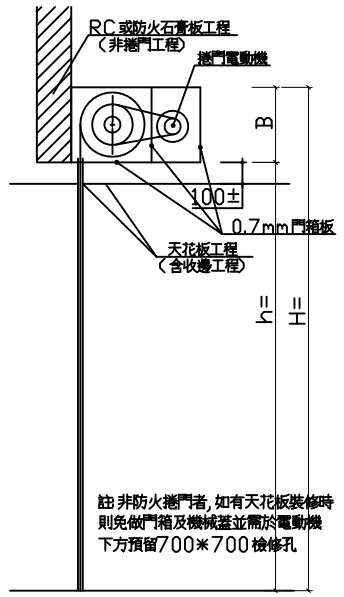

註:非防火捲門者,如有天花板裝修時則免做門箱及機械蓋並需於電動機下方預留700*700檢修孔

剖 面 圖

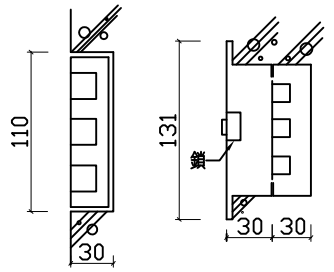

內鎖盒預埋　　外鎖盒預埋

注 意 事 項

按鈕底盒預埋(如圖示)

① 為求按鈕盒完成後美觀一致,營造廠務必於灌漿前,預埋按鈕底盒及管路,不得事後打鑿修補,破壞結構及影響外觀.

② 門軌之機械縫採補碼,非經建築師同意不得打鑿結構.

施 工 說 明

1. 本工程圖說參考元群廠牌繪製,承製廠商製作前須檢繪製詳細施工圖,經設計單位審核後方可施工,不合格者不得按裝.
2. 主車道捲門不可採用倒捲式設置,以免高故障率影響使用(亦不適採花格式門片).
3. 捲門電動機開啓定位時須裝極限開關並使其能上下定點及自動停止保護馬達正常運轉.
4. 二道安全裝置:裝於門箱下方,須有15mm緩衝距離,避免限制開關失效時底座捲入門箱.
5. 電動機按裝於天花板上時其下之天花板須留70cm*70cm之活動檢查口,該處骨架應予加強.
6. 電動機採用溫度保護裝置:馬達溫度升高過高時應能自動切斷電源.
7. 本捲門之L值與該捲門淨寬度之差值依所須機械尺寸而定.
8. 本工程捲門電動機之機械縫,門軌槽縫由營造廠負責預留施工,另捲門固定處須支撐結構屬營造工程.
9. 本工程如有採用不鏽鋼,除特殊說明外其規格均為SUS304之規格,門片材質如為鍍鋅鋼板或鍍鋅鋼板烤漆,則鍍鋅量不得低於Z12標準.
10. 捲軸鋼管大小須符合CNS 4212之要求.對門片之載重應具有充分之支持強度,承商應提供捲軸設計計算書,確保捲軸強度及承載撓度須在L/200cm以內,承商並須於進場前檢附撓度設計計算書供審核核可後方可施作.
11. 自動防火捲門之自動操作裝置,除依選用配備採用外,另需依CNS 4212 A2059之規定:供應緊急電源(由水電承商預留),以備斷電時仍可正常操作.
12. 規定防火等級之捲門須提送主管機關內政部營建署審核通過之防火證書證明文件.
13. 電動捲門與水電消防施工界面說明:
    (a)電源管線由水電廠商負責配至捲門機位置.1/4HP.1/2HP.1HP採用Ø220V.2HP採用3Ø380V
    (b)捲門機至押扣開關之1/2"ØPVC管由水電廠商負責預埋施工,4C控制線由捲門廠商拉線施作.
    (c)自動防火捲門時煙感器安裝位置及中繼控制器至捲門機之管線由水電消防廠商施作.
14. 本圖除特殊說明外,均以公釐為單位,圖面中鋼板厚度公差另依CNS標準規定辦理.
15. 驗收時,製造廠商須附出廠証明及一年保固書.
16. 本工程採用元群.

※ 選用裝置(非必備裝置,除非按規格表設計選用,否則不需裝設)

1. 紅外線式障礙感知器(自動關閉型):安裝於門軌側,離地約30cm高處,依煙或熱探測器連動裝置而下降中之捲門,障礙物探測裝置(自動關閉型)有動作之狀況,捲門須自動停止下降,依煙或熱探測器連動裝置而下降中之捲門,因障礙物探測裝置(自動關閉型)有動作而自動停止後,障礙物移除後再下降.
2. 煙感器:自動防火捲門須附煙感器(註:煙感器及中繼器屬水電消防廠商施作,捲門商配合施作及消防檢查作業)

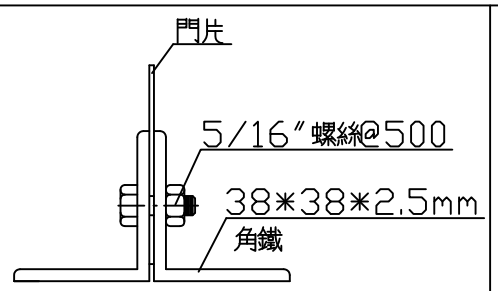

底座角鐵材質:不銹鋼SUS304
底座角鐵材質:鍍鋅鋼板烤漆(雲灰色或牙白色)

電動捲門底座詳圖

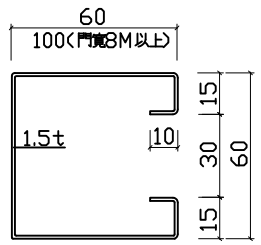

材質:詳規格表
材質:不銹鋼SUS304
材質:鍍鋅鋼板烤漆(雲灰色或牙白色)

SK-302A門軌詳圖

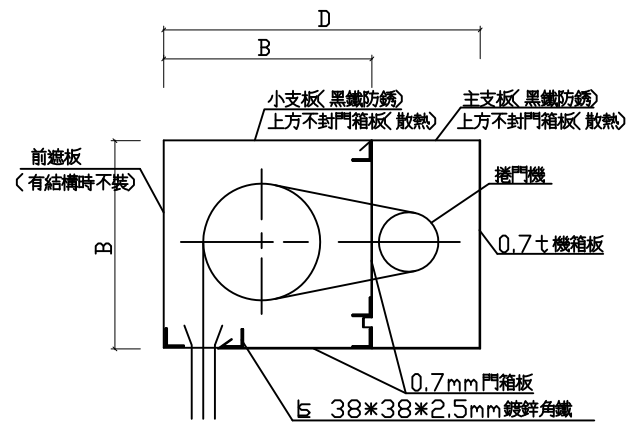

B值	D值
400	610
450	630
500	710
550	880

門箱板材質:不銹鋼SUS304
門箱板材質:鍍鋅鋼板烤漆(雲灰色或牙白色)

門箱詳圖

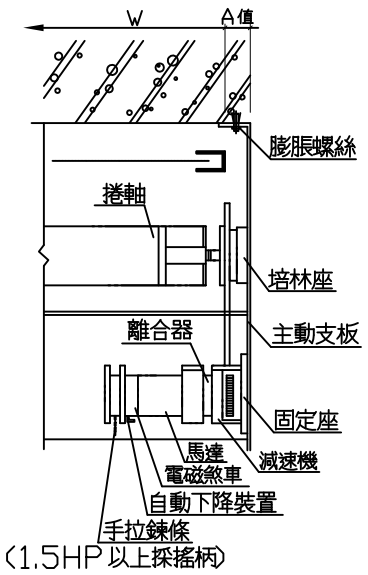

捲門電動機示意圖

註1.捲門須安裝於結構牆柱(營造工程),若安裝於無結構牆柱設計時,須另加設補強H立柱(如示意圖,替代結構)屬營造工程(非捲門工程).
2.補強H立柱(如示意圖)於有結構牆柱側則免施作.

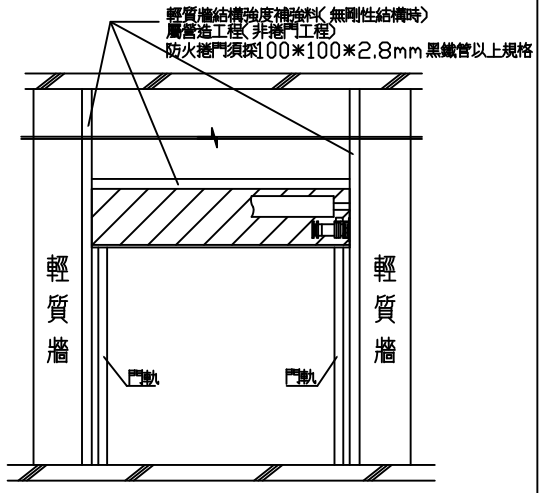

註:若為戶外防風捲門安裝時無足夠的結構強度鋼構或RC結構體可固定時,由營造或鋼構提供加設RC或鋼構結構,以便捲門及門軌安裝時有足夠的結構強度支撐防風性能

補強H立柱示意圖(安裝於無結構牆柱時替代結構)

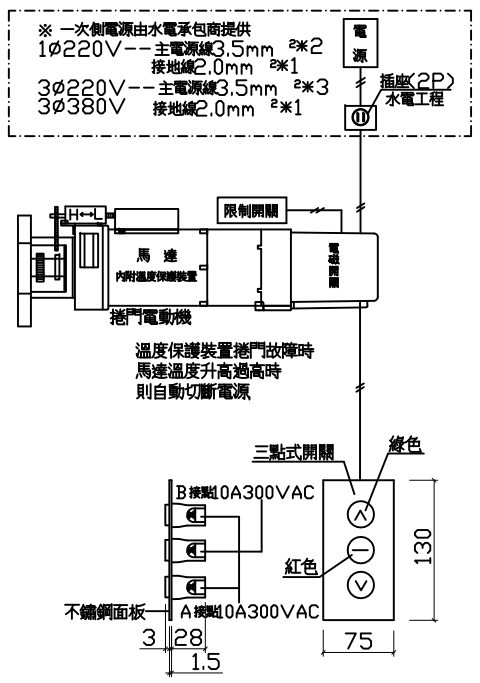

電動捲門操作系統詳圖

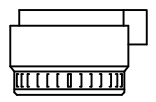

說明
當煙感器偵測減光率20%(即空氣中含煙濃度20%)捲門在30秒內即下降關閉,配合用於一般防火捲門,如捲門需連動裝置,則由水電或消防工程承包商提供無電壓A接點管線接至捲門電動機之下降點(煙感器,中繼管及管線路裝設工程由水電或消防工程承作,不含捲門工程內,但捲門承包商需配合電動機下降點接線與測試)
※僅供參考,需符合防火認證產品

煙感器(屬水電消防廠商)

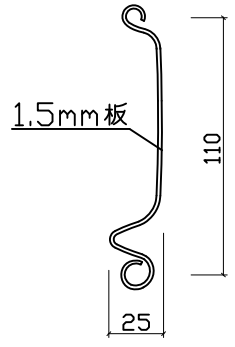

材質:詳規格表
材質:不銹鋼SUS304
材質:鍍鋅鋼板烤漆(雲灰色或牙白色)

SK-302A型門片詳圖

編號	門 型	門片材質	門軌材質	尺寸 L	尺寸 h	尺寸 B	馬力數	電 源	鏗數	門箱	紅外線障感器(自動關閉型)	煙感器(屬水電消防)	防火時效	阻熱性能	位 置
RD1	SK-302A	鍍鋅鋼板	不銹鋼SUS304	4320	2430	450	1/2HP	1Ø220V	1	V	V	V	2HR	無	
SD1		鍍鋅鋼板烤漆	不銹鋼SUS304				1/4HP	3Ø380V							
		鍍鋅鋼板烤漆	鍍鋅鋼板烤漆				2HP								
		不銹鋼SUS304	不銹鋼SUS304												

註:1.依"防火捲門認可通知書"防火認證尺寸限制為 13M淨寬度以內及淨高6.2M以下,另可加裝附小門(自動復歸彈射門)型式(約1.2M寬/淨寬93.5cm另高度同捲門淨高).
2.門片為鍍鋅鋼板烤漆其烤漆色採廠商現有門片及門片色板(至少提供2種門片)選用,另需符合CNS4166A2058捲門規範中,烤漆塗裝規定:烤漆塗膜厚度與底漆厚度合計須20um以上,且門片(雙面同色),門箱之烤漆同色(同材質時).

捲門規格表