Y41A 單開崁入手動扇形15cm防水閘(單扇6m寬以內)

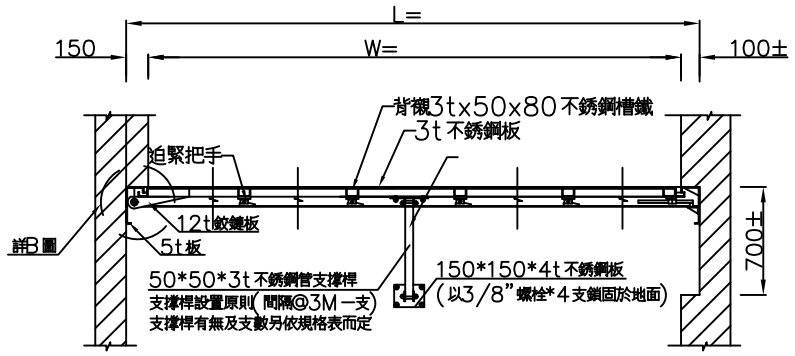

單開式防水閘門關開平面圖

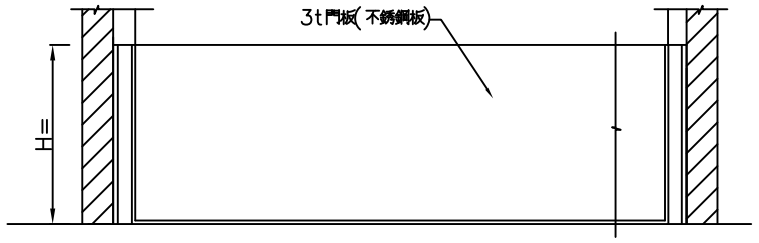

單開式防水閘門正立面圖

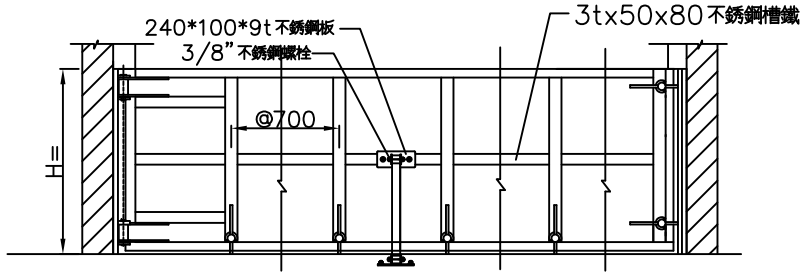

單開式防水閘門背立面圖

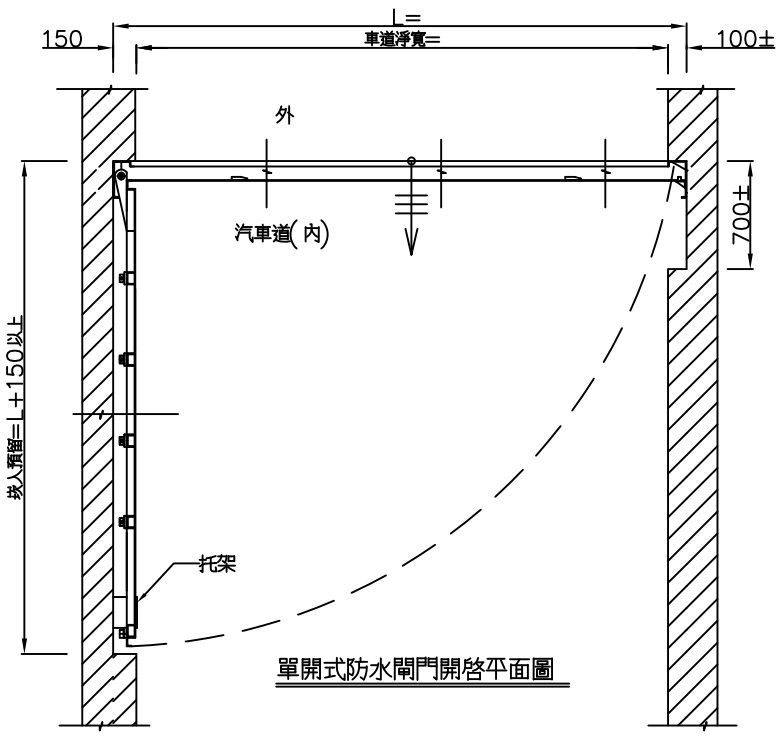

單開式防水閘門開啓平面圖

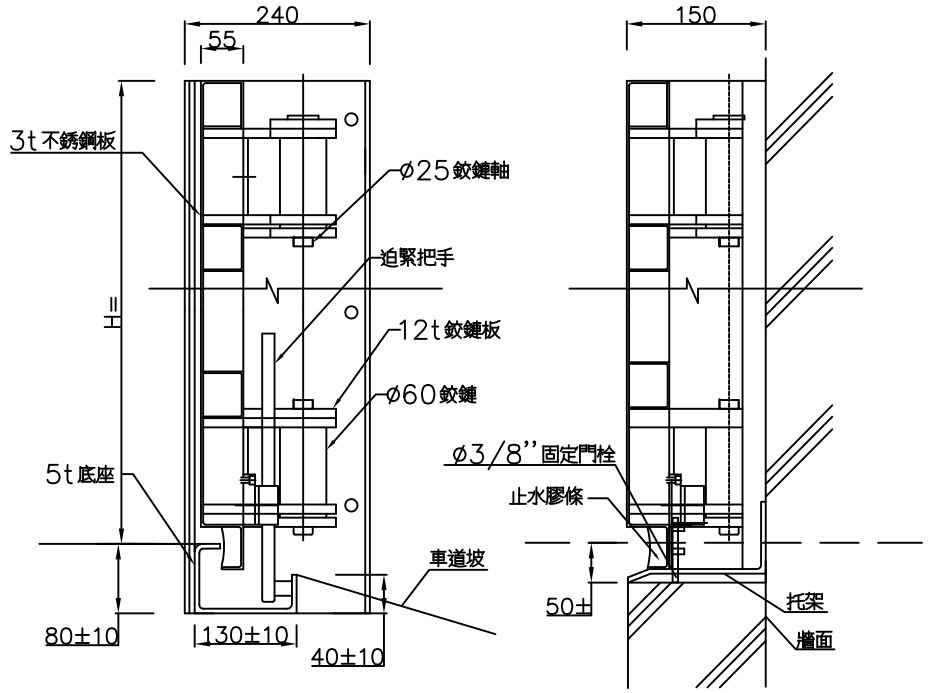

閘門關閉剖面圖　　閘門開啓剖面圖

施 工 說 明

1. 本工程圖說參考元群廠牌繪製，為確保品質承製廠商製作前須檢繪製詳細施工圖，經設計單位審核後方可製作，不合格者不得按裝
2. 本閘門工程為責任施工，所有應備之零件，不論圖示與否，製造廠商均應具備並依工地工程師之指示裝設
3. 施工前製造廠商須先繪製現場施工圖經工地工程師核可後方可施工
4. 除特殊註明者外，均以公釐為單位
5. 本工程所需配合之土建部份，打石，槽縫，補平，粉刷部份由營造廠負責施工
6. 若閘門採用不鏽鋼製品，其材質應符合SUS 304之規格標準
7. 迫緊把手採每45°一段移位之定位把手，避免一般迫緊桿鬆動或太緊而產生的操作不便及人員受傷
8. 本防水閘門工程施工前，應先檢附公立單位之產品防水測試報告(測試報告尺寸不得小於寬度6M及高度1.4M)，測試產品之水密性及抗水壓情形，應無滲水及可察覺之變形，超過產品防水測試報告規格之特殊品，可另進行實品防水門之防水檢驗(於安裝完成後進行測試，以消防栓之高壓水作高壓噴水試驗，其方法為關閉閘門後，以高壓水柱噴射在閘門水封界上，於另側檢測其噴水試驗結果，檢視無嚴重明顯漏水情況為合格)，經審核後，方可施作.
9. 驗收後製造廠商應附出廠證明及一年保固書.
10. 本工程採用元群

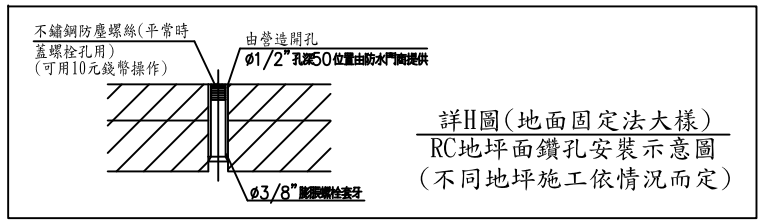

詳H圖(地面固定法大樣)
RC地坪面鑽孔安裝示意圖
(不同地坪施工依情況而定)

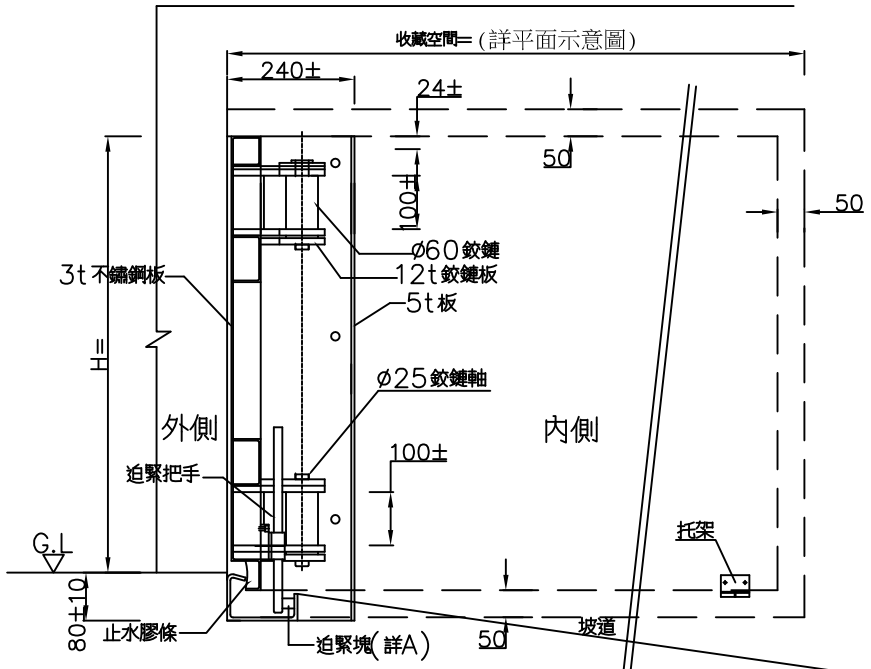

防水閘門關閉剖面詳圖

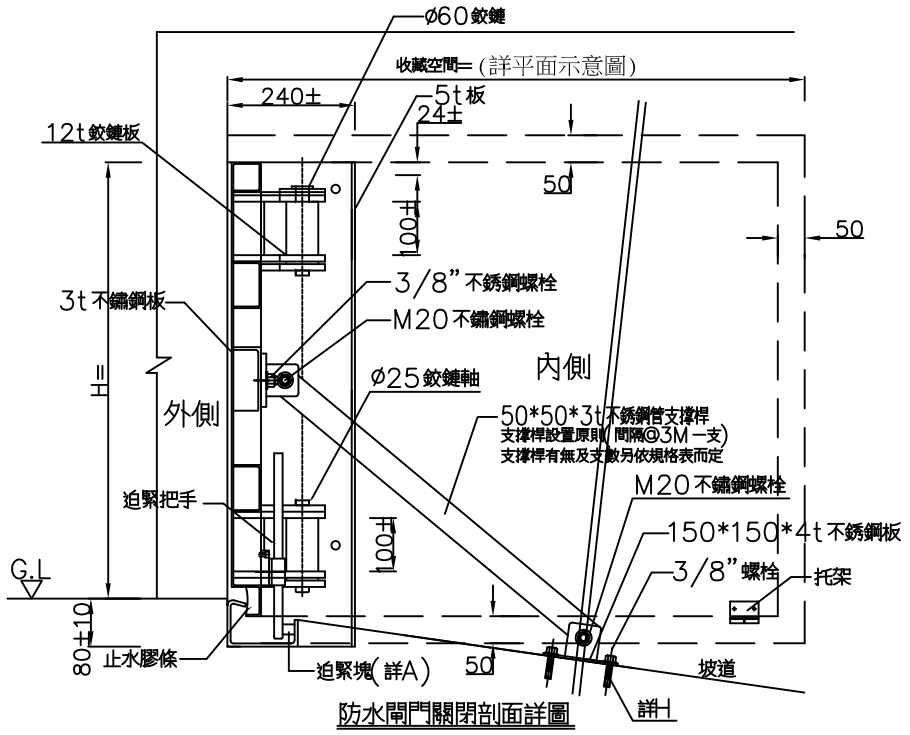

防水閘門關閉剖面詳圖

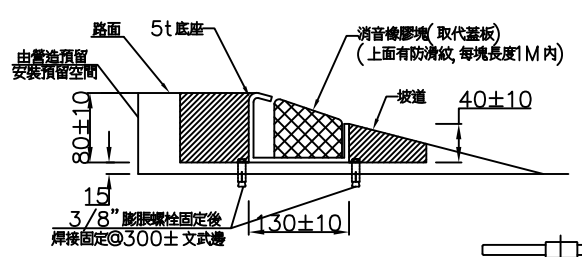

底座橡膠塊詳圖

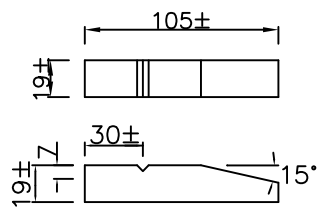

A詳圖(迫緊塊)

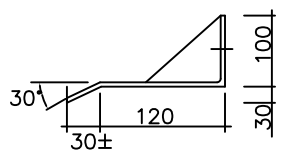

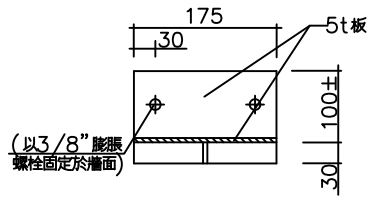

托架詳圖

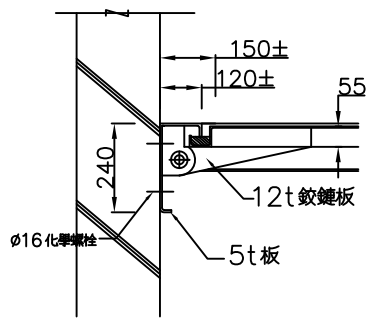

詳B圖

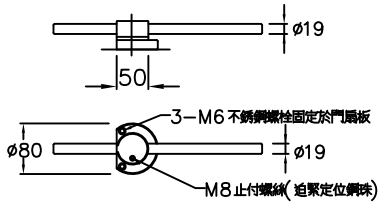

防水桿詳圖

捲門規格表

編號	品　名	門片材質	L	W	h	鏗數	斜撐柱	備　註
WD1	單開防水閘門	不鏽鋼SUS304氟碳烤漆	5800	5550	900	1	1支	
註 1. 不鏽鋼烤漆均採不鏽鋼SUS304表面處理氟碳烤漆，採業主或監造指定色，烤漆膜厚約30～35um，但不可指定特殊烤漆廠牌.								