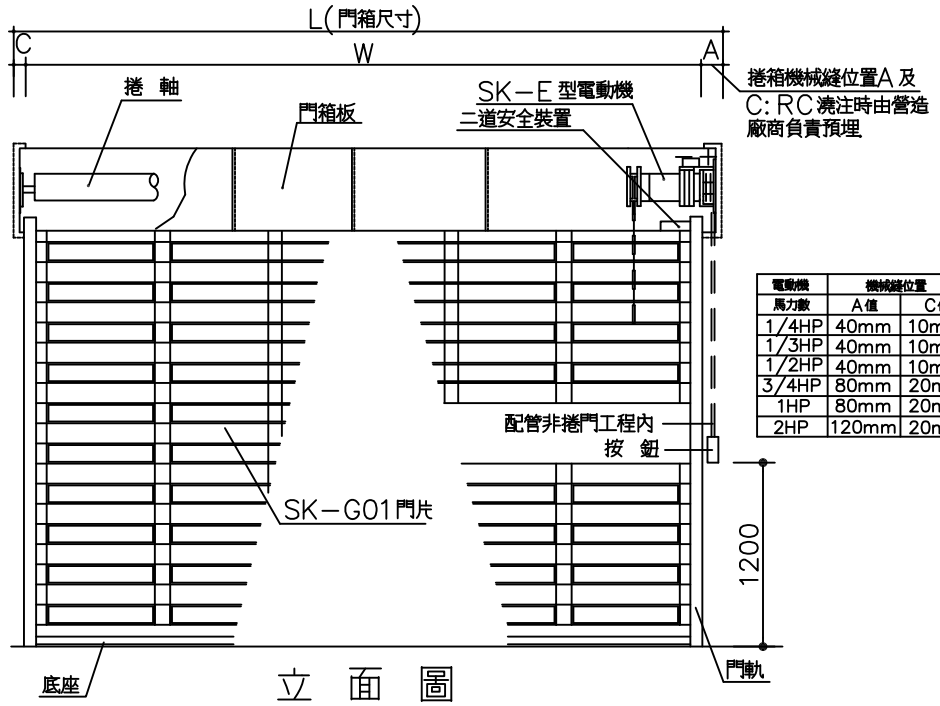

立 面 圖

電動機	機械縫位置	
馬力數	A值	C值
1/4HP	40mm	10mm
1/3HP	40mm	10mm
1/2HP	40mm	10mm
3/4HP	80mm	20mm
1HP	80mm	20mm
2HP	120mm	20mm

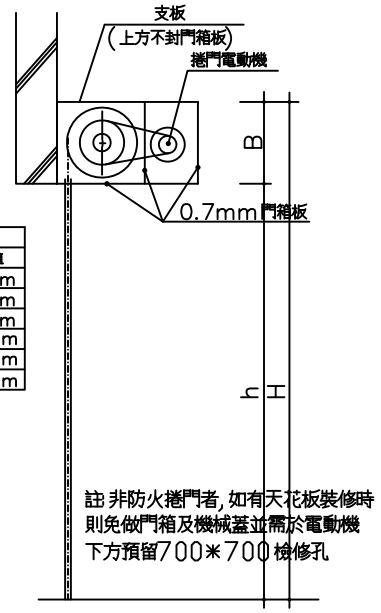

註: 非防火捲門者, 如有天花板裝修時則免做門箱及機械蓋並需於電動機下方預留700*700檢修孔

剖 面 圖

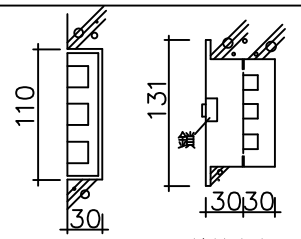

內鎖盒預埋　　外鎖盒預埋

注意事項　按鈕底盒預埋　(如圖示)

① 為求按鈕盒完成後美觀一致, 營造廠務必於灌漿前, 預埋按鈕底盒及管路, 不得事後打鑿修補, 破壞結構及影響外觀.

② 門軌之機械縫採補碼, 非經建築師同意不得打鑿結構.

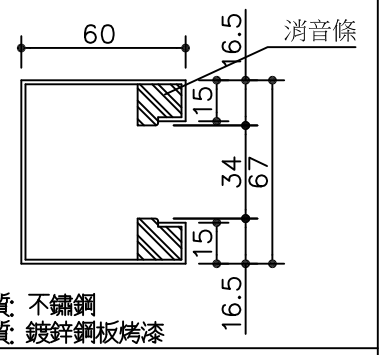

材質: 不鏽鋼
材質: 鍍鋅鋼板烤漆

SK－G01門軌詳圖

施 工 說 明

1. 本工程圖說參考元群廠牌繪製, 承製廠商須為正規廠商, 製作前須檢繪製詳細施工圖, 經設計單位審核後方可施工, 不合格者不得按裝.
2. 主車道捲門不可採用倒捲式設置, 以免高故障率影響使用(亦不適採花格式門片).
3. 捲門電動機開啓定位時須裝極限開關並使其能上下定點及自動停止保護馬達正常運轉.
4. 二道安全裝置: 裝於門箱下方, 須有15mm緩衝距離, 避免限制開關失效時底座捲入門箱.
5. 電動機按裝於天花板上時其下之天花板須留70cm*70cm之活動檢查口, 該處骨架應予加強.
6. 電動機採用溫度保護裝置: 馬達溫度升高過高時應能自動切斷電源.
7. 本捲門之l值與該捲門淨寬度之差值依所須機械尺寸而定.
8. 本工程捲門電動機之機械縫, 門軌槽縫由營造廠負責預留施工, 另捲門固定處須支撐結構屬營造工程.
9. 本工程如有採用不鏽鋼, 除特殊說明外其規格均為sus304之規格.
   門片材質如為鍍鋅鋼板或鍍鋅鋼板烤漆, 則鍍鋅量不得低於Z12標準.
10. 捲軸鋼管大小須符合CNS 4212之要求; 對門片之載重應具有充分之支持強度.
    承商應提供捲軸設計計算書, 確保捲軸強度及承載撓度須在l/200cm以內,
    承商並須於進場前檢附撓度設計計算書供審核核可後方可施作.
11. 電動捲門與水電消防施工界面說明:
    (a) 電源管線由水電廠商負責配至捲門機位置 1/4HP.1/2HP.1HP 採用1ø220V,2HP採用3ø380V
    (b) 捲門機至押扣開關之1/2"øPVC管由水電廠商負責預埋施工, 4C控制線由捲門廠商拉線施作.
    (c) 煙感器安裝位置及中繼控制器至捲門機之管線由水電消防廠商施作.
12. 本圖除特殊說明外, 均以公釐為單位, 圖面中鋼板厚度公差另依CNS標準規定辦理.
13. 驗收時, 製造廠商須附出廠証明及一年保固書.
14. 本工程採用元群.

※ 選用裝置: (非必備裝置, 除非按規格表設計選用, 否則不需裝設)

1. 障礙感知器(安全觸碰感應裝置):
   裝置於捲門底座下緣, 捲門下降時遇阻力時, 須可立即停止動作(停止捲門下降), 障礙感知器之本體須為鋁合金擠壓而成, 表面經陽極處理發色而成, 其長度須與淨寬同寬, 障礙感知器本體下方須裝橡膠墊片, 避免阻力過大而造成本體損毀.

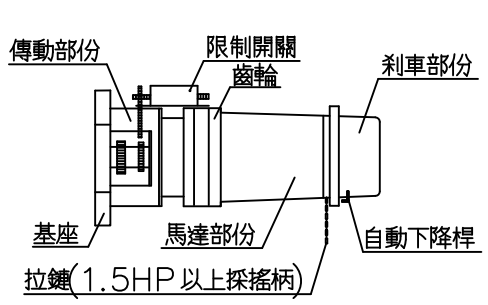

SK－E 型電動機詳圖

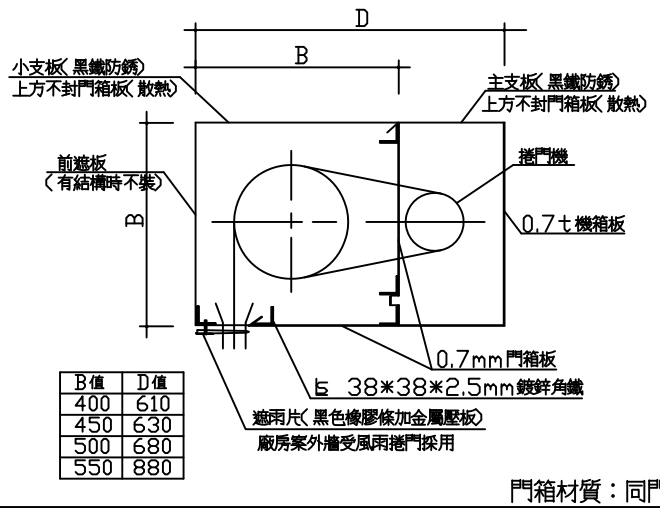

B值	D值
400	610
450	630
500	680
550	880

門箱材質：同門軌

門箱詳圖

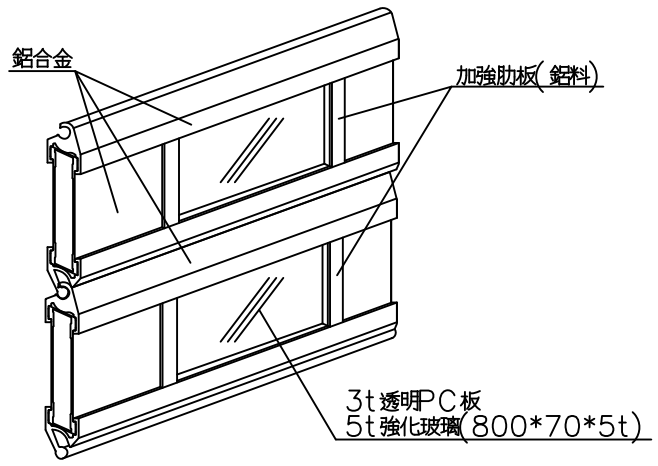

鋁合金門片立體示意圖

註1. 捲門須安裝於結構牆柱(營造工程), 若安裝於無結構牆柱設計時, 須另加設補強十立柱(如示意圖, 替代結構) 屬營造工程(非捲門工程).
2. 補強十立柱(如示意圖) 於有結構牆柱側則免施作.

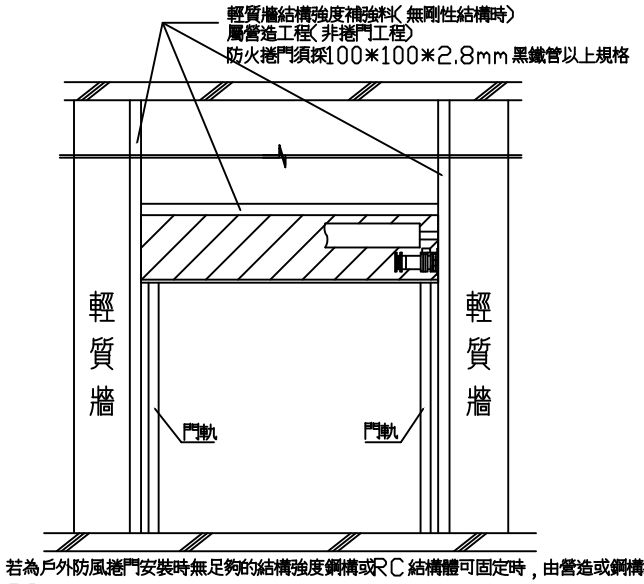

註：若為戶外防風捲門安裝時無足夠的結構強度鋼構或RC結構體可固定時，由營造或鋼構提供加設RC或鋼構結構, 以便捲門及門軌安裝時有足夠的結構強度支撐防風性能

補強十立柱示意圖(安裝於無結構牆柱時替代結構)

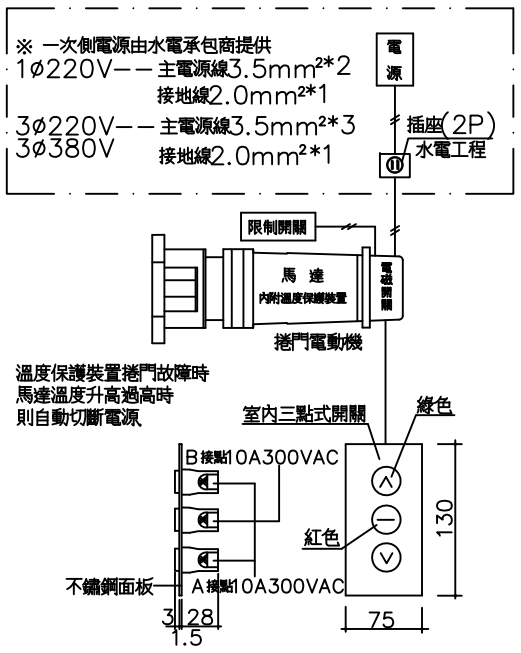

電動捲門操作系統詳圖

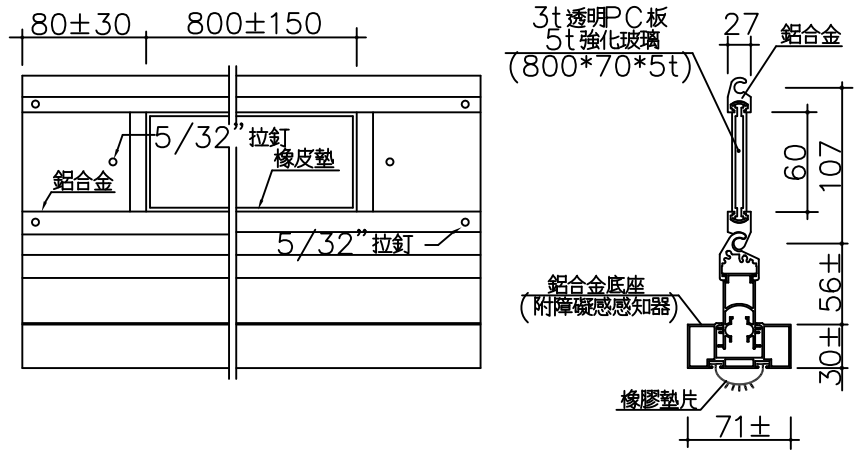

SK－G01門片, 底座詳圖

編號	門 型	門片材質	尺寸 L	尺寸 h	尺寸 B	馬力數	電 源	鏗數	門箱	障礙感知器	防火時效	阻熱性	備 註
RD1	SK－G01	鋁合金	4320	2430	450	1/4HP	1ø220V	1	V	V	無	無	
SD1						1/2HP	3ø380V						
						1HP							
						2HP							

註: 1. 本產品SK－G01最大尺寸為6500L*4000H(含門箱), 不可超過.

捲門規格表