# Y01A手動滑動防颱支撐柱標準圖(sk-302+sk125)-H型鋼175*175*7.5*11(參考用)

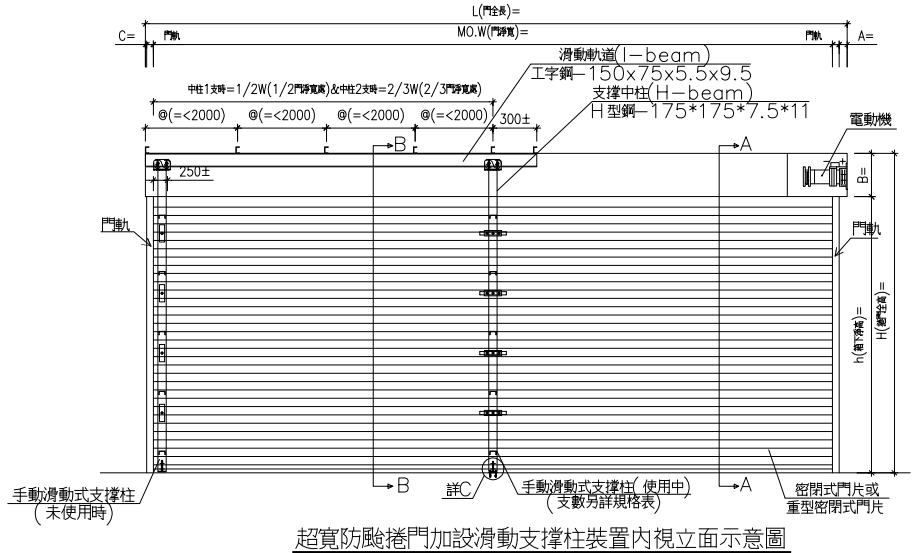


超寬防颱捲門加設滑動支撐柱裝置內視立面示意圖
(非標準配備裝置,屬另加費用
選用裝置-另依規格表選用)

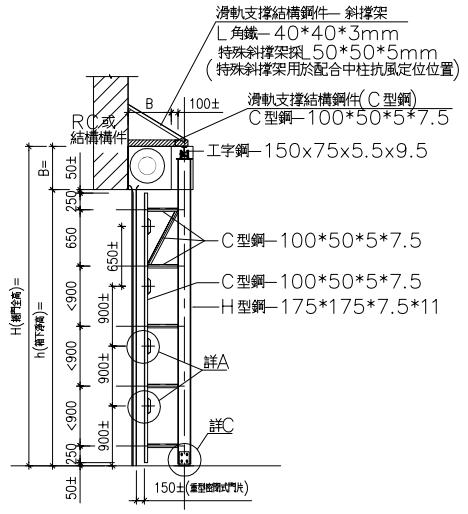


B-B視圖
超寬防颱捲門加設滑動支撐柱裝置側面示意圖

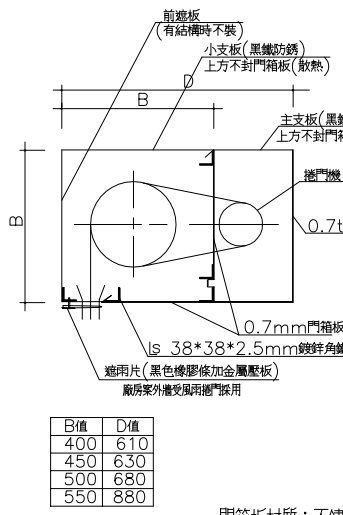


| B值 | D值 |
|---|---|
| 400 | 610 |
| 450 | 630 |
| 500 | 680 |
| 550 | 880 |

門箱材質:不鏽鋼
鍍鋅鋼板烤漆
同門片

門箱詳圖

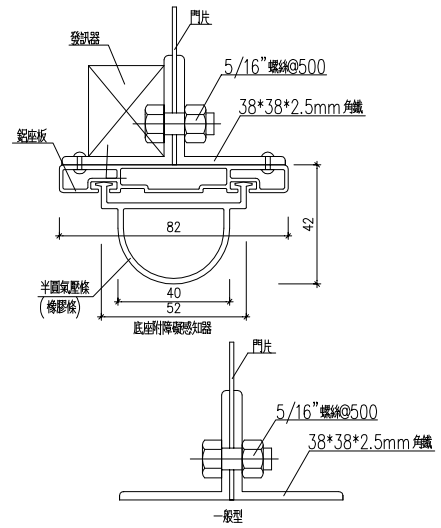


底座角鐵材質:不鏽鋼
鍍鋅鋼板烤漆
同門片

底座詳圖

## 施工說明

1.本工程圖承製廠商製作前須檢繪製詳細施工圖,經監造單位審核後方可施工,不合格者不得按裝.
2.捲門電動機開啓定位時須裝極限開關並使其能上下定點及自動停止保護馬達正常運轉.
3.二道安全裝置:裝於門箱下方,須有15mm緩衝距離,避免限制開關失效時底座捲入門箱.
4.電動機按裝於天花板上時其下之天花板須留60cm*60cm之活動檢查口,該處骨架應予加強.
5.捲門電動機之馬達須裝置熱保護器;馬達溫度升高過高時應能自動切斷電源.
6.本捲門之L值與該捲門淨寬度之差值依所須機械尺寸而定.
7.本工程捲門電動機之機械縫,門軌槽縫由營造廠負責預留施工,另捲門固定處須支撐結構屬營造工程.
8.本工程如有採用不鏽鋼,除特殊說明外其規格均為sus304之規格.
9.捲軸鋼管製成,鋼管大小須符合CNS4212之要求:對門片之載重應具有充分之支持強度,承商應提供捲軸設計計算書,確保捲軸強度及承載撓度須在L/200cm以內,承商並須於進場前檢附撓度設計計算書供審核核可後方可施作.
10.電動捲門與水電消防施工界面說明:
(a)電源管線由水電廠商負責配至捲門機位置.1/4HP~1HP採用1ø220V,1.5HP以上採用3ø380V
(b)捲門機至押扣開關之1/2"øPVC管由水電廠商負責預埋施工,4C控制線由捲門廠商拉線施作.
(c)自動防火捲門時煙感器安裝位置及中繼控制器至捲門機之管線由水電消防廠商施作.
11.規定防火等級之捲門須提送主管機關內政部營建署審核通過之防火證書證明文件.
12.本圖除特殊說明外,均以公釐為單位,圖面中鋼板厚度公差另依CNS標準規定辦理.
13.驗收時,製造廠商須附出廠証明及保固書.
14.抗風力要求(外牆面且採密閉式門片之捲門/地下層捲門除外);除依設計圖所示材料規格外,承廠應考慮須能承受"建築技術規則""建築構造篇"第33條規定之風壓,並提示及出具抗風力計算書及施工大樣圖經審核同意後方可施工(地下層捲門除外).
15.本工程採用元群,宏陽,?擴或同等品.
※選用裝置:(非必備裝置,除非按規格表設計選用,否則不需裝設)
1.障礙感知器(安全觸碰感應裝置):
裝置於捲門底座下緣之鋁座氣壓式感應器(避免接點開關式之短路及怕水誤動作缺點),其長度同門淨寬.捲門片下降時遇阻力時,須可立即停止動作.

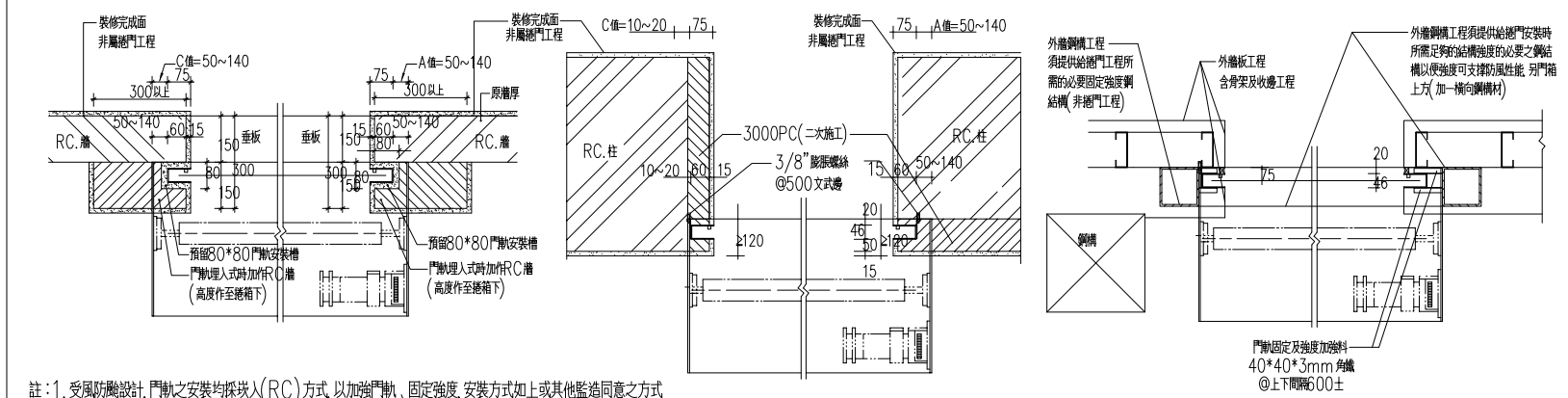


註:1.受風防颱設計,門軌之安裝均採埋入(RC)方式,以加強門軌,固定強度,安裝方式如上或其他監造同意之方式
2.若為戶外防風捲門安裝時無足夠的結構強度鋼構或RC結構體可固定時,需加設RC或鋼構結構,以便捲門及門軌安裝時有足夠的結構強度支撐防風性能.

防颱型門軌安裝大樣圖

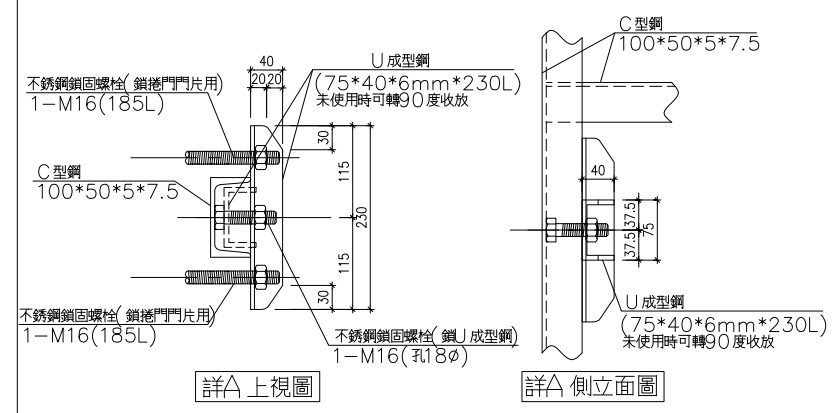


詳A上視圖　詳A側立面圖

材質:黑鐵材熱浸鍍鋅

詳A圖(滑動支撐柱之中柱門片鎖固大樣)

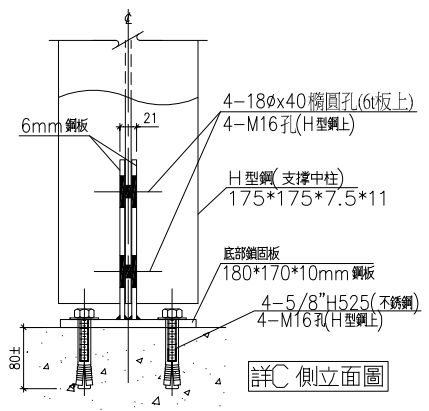


詳C側立面圖

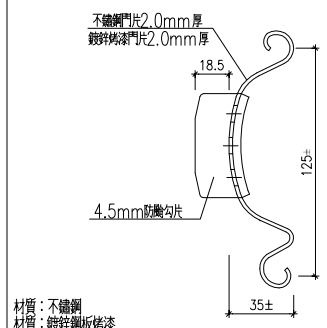


材質:不鏽鋼
材質:鍍鋅鋼板烤漆
材質:同門片

SK-125門片詳圖

註:1.捲門須安裝於結構牆柱(營造工程),若安裝於無結構牆柱設計時,須另加設補強H立柱(如示意圖,替代結構)屬營造工程(非捲門工程).
2.補強H立柱(如示意圖)於有結構牆柱側則免施作.

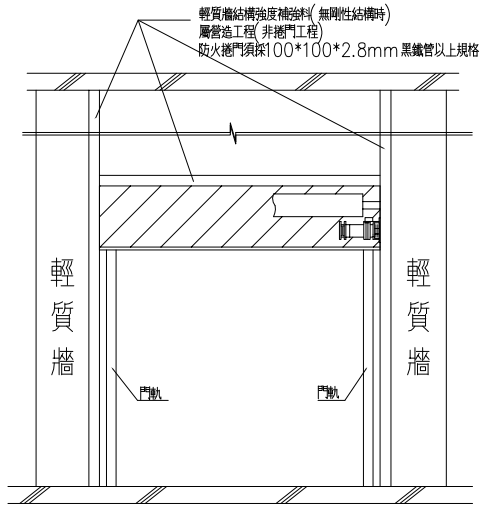


註:若為戶外防風捲門安裝時無足夠的結構強度鋼構或RC結構體可固定時,由營造或鋼構提供加設RC或鋼構結構,以便捲門及門軌安裝時有足夠的結構強度支撐防風性能.

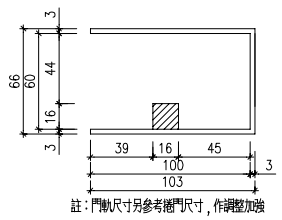


材質:不鏽鋼
材質:鍍鋅鋼板烤漆
材質:同門片

SK-125門軌詳圖

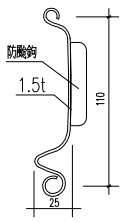


材質:不鏽鋼
材質:鍍鋅鋼板烤漆
材質:同門片

SK-302A門片詳圖

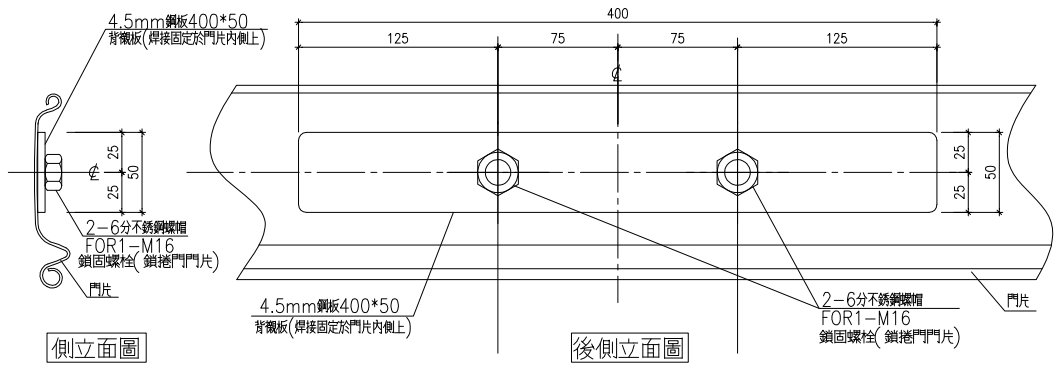


側立面圖　後側立面圖

門片與中柱之聯結固定片詳圖

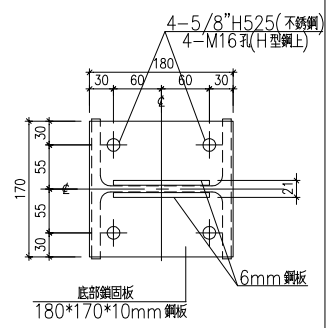


詳C上視圖

材質:黑鐵材熱浸鍍鋅

詳C圖(滑動支撐柱之底部鎖固大樣)

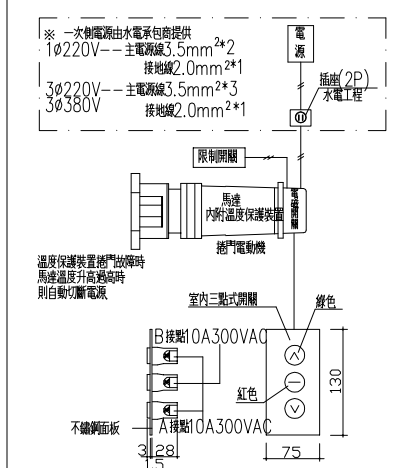


捲門電動機示意圖

補強H立柱示意圖(安裝於無結構牆柱時替代結構)

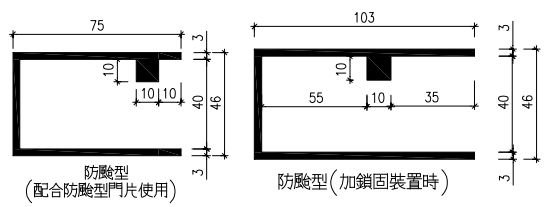


材質:不鏽鋼
材質:鍍鋅鋼板烤漆
材質:同門片

SK-302A門軌詳圖

| 編號 | 門型 | 材質 | 尺寸 L | 尺寸 h | 尺寸 B | 馬力數 | 電源 | 鏗數 | 門箱 | 障礙感知器 | 防颱型 | 防颱滑動中柱 | 防火時效 | 阻熱性 | 備註 |
|---|---|---|---|---|---|---|---|---|---|---|---|---|---|---|---|
| SD1 | SK-125 | 不鏽鋼 | 13700 | 4900 | 600 | 3HP | 3ø380V | 1 | V | V | V | 2支 | 無 | 無 | |
| | SK-302A | 鍍鋅鋼板烤漆 | | | | | | | | | | | | | |
| | | | | | | | | | | | | | | | |
| | | | | | | | | | | | | | | | |
| | | | | | | | | | | | | | | | |

註:1.手動滑動H型鋼防颱支撐柱材質採黑鐵材,防銹處理:主構件"熱浸鍍鋅處理"須符合CNS10007規定:鍍鋅膜厚69um以上及鍍鋅附著量500 g/m^2以上之標準,並須附證明文件以供審查.

捲門規格表

SH-A-017