Y01A電動捲門半密閉式半花格式標準圖.dwg

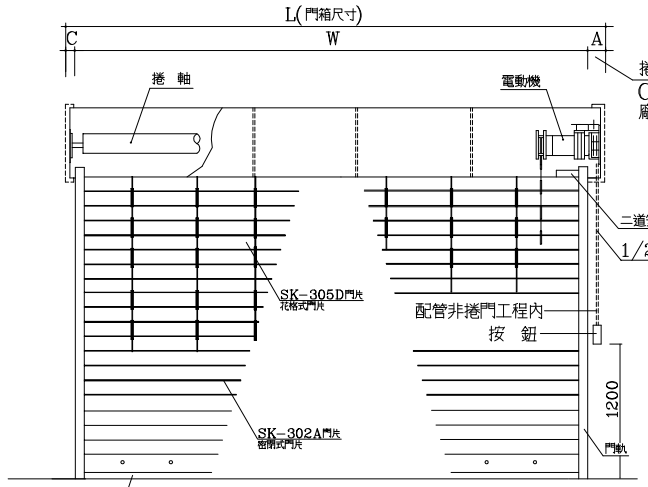

電動機馬力數	機械縫位置 A值	C值
1/4HP	40mm	10mm
1/3HP	40mm	10mm
1/2HP	40mm	10mm
3/4HP	80mm	20mm
1HP	80mm	20mm
2HP	120mm	20mm

半密閉式半花格式捲門立面圖

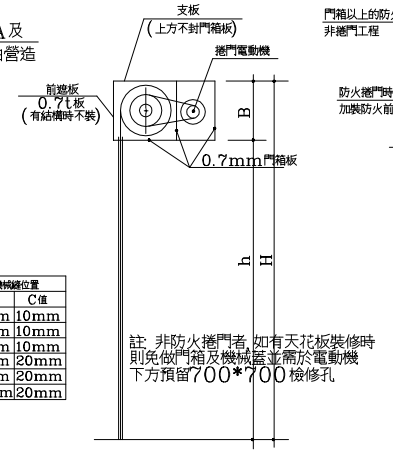

剖面圖

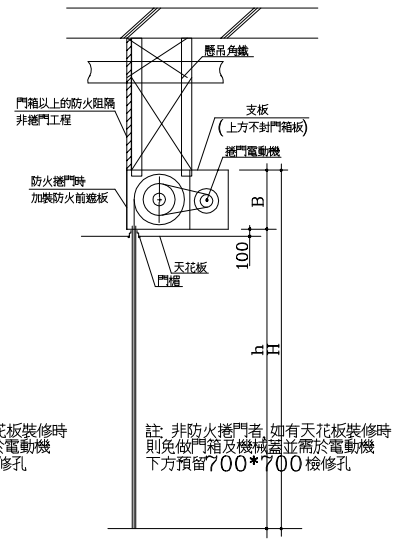

剖面圖

註: 1. 捲門須安裝於結構牆柱(營造工程), 若安裝於無結構牆柱設計時,
須另加設補強H立柱(如示意圖, 替代結構) 屬營造工程(非捲門工程).
2. 補強H立柱(如示意圖) 於有結構牆柱側則免施作.

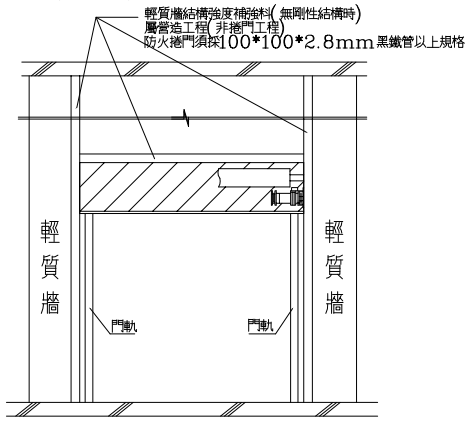

註: 若為戶外防風捲門安裝時無足夠的結構強度鋼構
或RC結構體可固定時, 由營造或鋼構提供加設
RC或鋼構結構, 以便捲門及門軌安裝時有足夠
的結構強度支撐防風性能.

補強H立柱示意圖(安裝於無結構牆柱時替代結構)

施工說明

1. 本工程圖說參考元群廠牌繪製, 承製廠商製作前須檢繪製詳細施工圖, 經設計單位審核後方可施工, 不合格者不得按裝.
2. 主車道捲門不可採用倒捲式設置, 以免高故障率影響使用.
3. 捲門電動機開啓定位時須裝極限開關並使其能上下定點及自動停止保護馬達正常運轉.
4. 二道安全裝置: 裝於門箱下方, 須有15mm緩衝距離, 避免限制開關失效時底座捲入門箱.
5. 電動機按裝於天花板上時其下之天花板須留70cm*70cm之活動檢查口, 該處骨架應予加強.
6. 電動機採用溫度保護裝置: 馬達溫度升高過高時應能自動切斷電源.
7. 本捲門之L值與該捲門淨寬度之差值依所須機械尺寸而定.
8. 本工程捲門電動機之機械縫, 門軌槽縫由營造廠負責預留施工, 另捲門固定處須支撐結構屬營造工程.
9. 本工程如有採用不鏽鋼, 除特殊說明外其規格均為sus304之規格.
門片材質如為鍍鋅鋼板或鍍鋅鋼板烤漆, 則鍍鋅量不得低於Z12標準.
10. 捲軸鋼管製成, 鋼管大小須符合CNS 4212之要求; 對門片之載重應具有充分之支持強度. 承商應提供捲軸設計計算書, 確保捲軸強度及承載撓度須在L/200cm以內, 承商並須於進場前檢附撓度設計計算書供審核核可後方可施作.
11. 電動捲門與水電消防施工界面說明:
(a) 電源管線由水電廠商負責配至捲門機位置. 1/4HP~1HP採用1ø220V,2HP採用3ø380V
(b) 捲門機至押扣開關之1/2"øPVC管由水電廠商負責預埋施工, 4C控制線由捲門廠商拉線施作.
(c) 自動防火捲門時煙感器安裝位置及中繼控制器至捲門機之管線由水電消防廠商施作.
12. 本圖除特殊說明外, 均以公釐為單位.
13. 抗風力要求(外牆面且採密閉式門片之捲門); 除依設計圖所示材料規格外, 承廠應考慮須能承受"建築技術規則"
"建築構造篇"第33條規定之風壓, 並提示及出具抗風力計畫書及施工大樣圖經審核同意後方可施工.
14. 驗收時, 製造廠商須附出廠証明及一年保固書.
15. 本工程採用元群.
※ 選用裝置: (非必備裝置, 除非按規格表設計選用, 否則不需裝設)
1. 一般捲門/障礙感知器(安全觸碰感應裝置):
裝置於捲門底座下緣之鉸座氣壓式感應器(避免接點開關式之短路及怕水誤動作缺點)
,其長度同門淨寬. 捲門片下降時遇阻力時, 須可立即停止動作.
2. 遙控器組: (遙控主機1個, 遙控發射器2個)

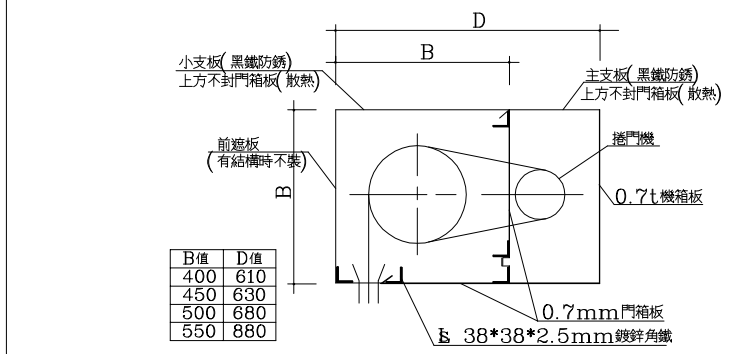

B值	D值
400	610
450	630
500	680
550	880

門箱材質: 同門片

門箱詳圖

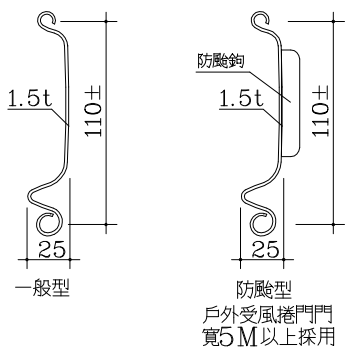

材質: 詳規格表

SK-302A(密閉式)門片詳圖

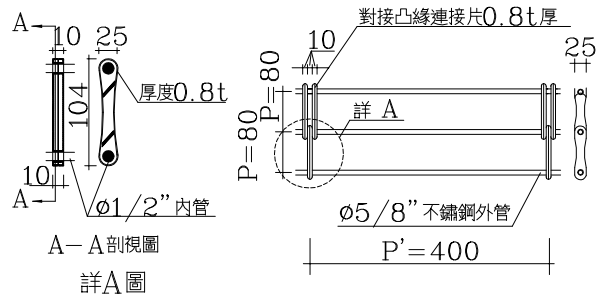

材質: 不鏽鋼SUS304

SK-305D(花格式)門片詳圖

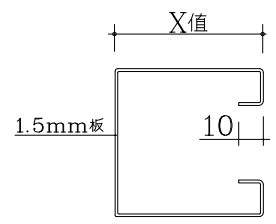

門 寬	X值
8M以下	75
8M以上	100

材質: 同門片

花格式門片門軌詳圖

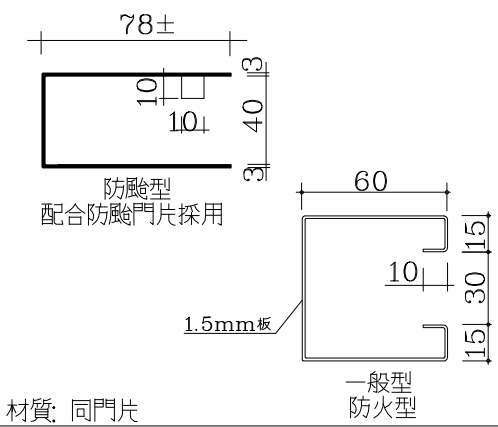

材質: 同門片

密閉式門片門軌詳圖

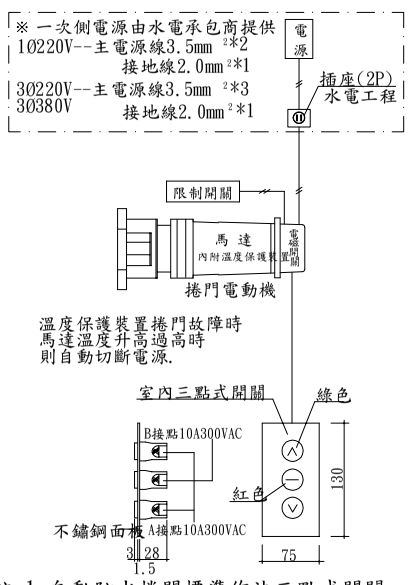

註:1. 自動防火捲門標準作法三點式開關
預留於馬達箱內, 以避免人為操作損壞。
2. 如需設立外露式三點式開關時, 由水電
承商預留管線及安裝槽(離地高1.2M)

電動捲門操作系統詳圖

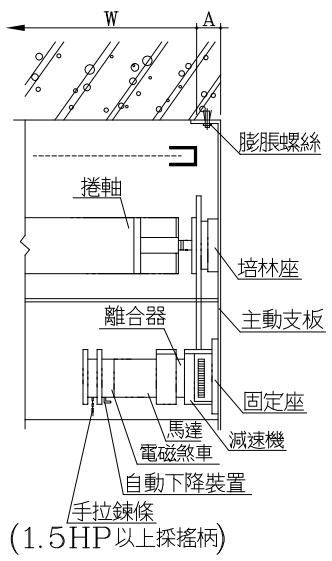

捲門電動機示意圖

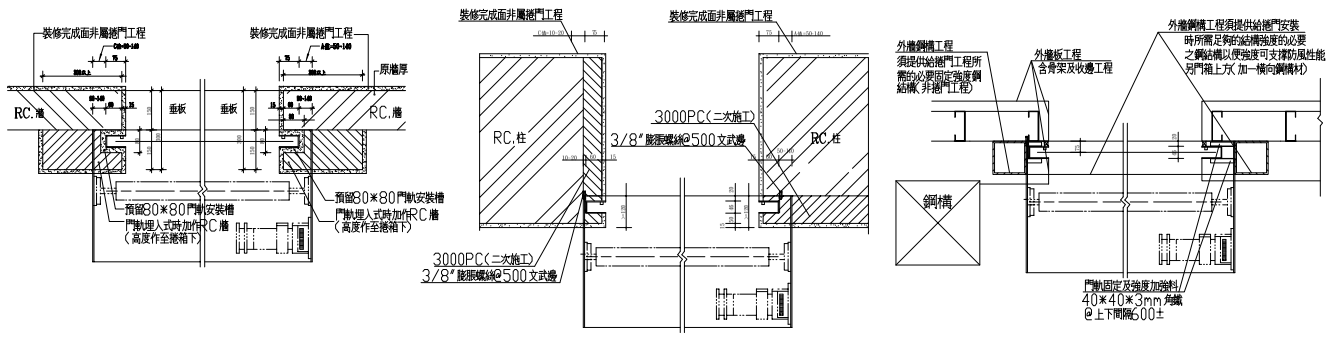

註:1. 受風防颱設計, 門軌之安裝均採埃入(RC)方式, 以加強門軌, 固定強度, 安裝方式如上或其他監造同意之方式
2. 若為戶外防風捲門安裝時無足夠的結構強度鋼構或RC結構體可固定時, 由營造或鋼構提供加設RC或鋼構結構, 以便捲門及門軌安裝時有足夠的結構強度支撐防風性能.

防颱型門軌安裝大樣圖

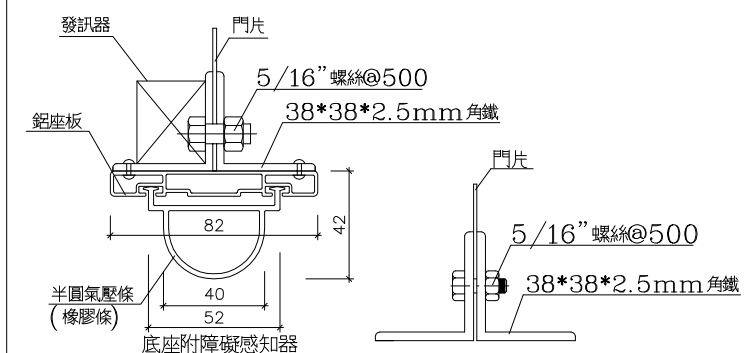

材質: 同門片

底座詳圖

編號	門 型	門片材質	尺寸 L	h	B	馬力數	電 源	鏗數	門箱	障礙感知器	紅外線障感器(自動關閉型)	防火時效	阻熱性能	備註
A	SK-305D / SK-302A	不銹鋼sus304	7400	4500	550	3/4HP	1ø220V	1	V	V		無	無	
B		不銹鋼sus304	11000	4500	600	2HP	3ø380V	1	V		V			
C		不銹鋼sus304	6000	3700	500	3/4HP								

註:

捲門規格表

SH-A-011