# Y01A手動滑動防颱支撐柱標準圖(sk-302+sk125)-H型鋼175*175*7.5*11(參考用)

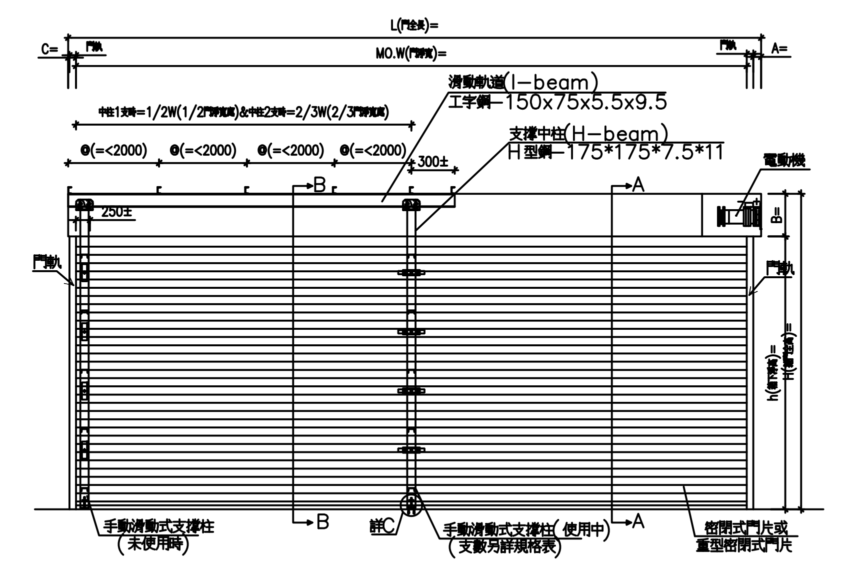
L(門淨寬)=
C=
MO.W(門淨寬)=
A=
中柱1支時=1/2W(1/2門淨寬)&中柱2支時=2/3W(2/3門淨寬)
滑動軌道(I-beam)
工字鋼-150x75x5.5x9.5
支撐中柱(H-beam)
H型鋼-175*175*7.5*11
@(=<2000)
300±
250±
電動機
門軌
B
A
B=
h(門淨高)=
H(門總高)=
手動滑動式支撐柱(未使用時)
詳C
手動滑動式支撐柱(使用中)(支數另詳規格表)
密閉式門片或直型密閉式門片

超寬防颱捲門加設滑動支撐柱裝置內視立面示意圖

(非標準配備裝置,屬另加費用選用裝置－另依規格表選用)

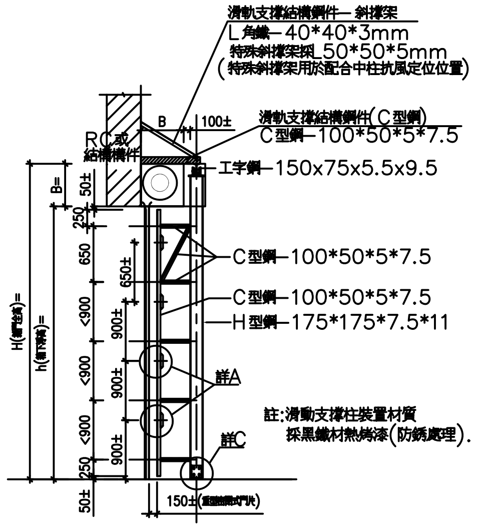
滑軌支撐結構鋼件－斜撐架
L角鐵－40*40*3mm
特殊斜撐架採L50*50*5mm
(特殊斜撐架採用於配合中柱抗風定位位置)
滑軌支撐結構鋼件(C型鋼)
C型鋼－100*50*5*7.5
100±
RC或結構鋼構
工字鋼－150x75x5.5x9.5
C型鋼－100*50*5*7.5
C型鋼－100*50*5*7.5
H型鋼－175*175*7.5*11
詳A
詳C
B=
H(門總高)=
h(門淨高)=
250
650
650±
<900
900±
50±
150±
註:滑動支撐柱裝置材質
採黑鐵材熱烤漆(防銹處理).

B－B視圖

超寬防颱捲門加設滑動支撐柱裝置側面示意圖

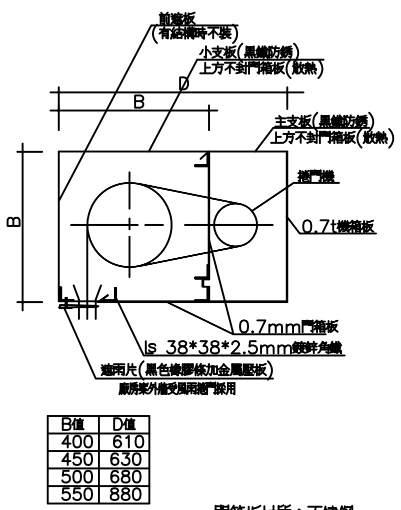
前護板(有設箱時不裝)
小支板(黑鐵防銹)
上方不封門箱板(散熱)
D
B
主支板(黑鐵防銹)
上方不封門箱板(散熱)
捲門軸
0.7t門箱板
B
0.7mm門箱板
ls 38*38*2.5mm鍍鋅角鐵
邊框片(黑色橡膠條加金屬壓板)
廠商依外觀要求選用門箱門片

| B值 | D值 |
|---|---|
| 400 | 610 |
| 450 | 630 |
| 500 | 680 |
| 550 | 880 |

門箱板材質:不鏽鋼
鍍鋅鋼板烤漆
同門片

門箱詳圖

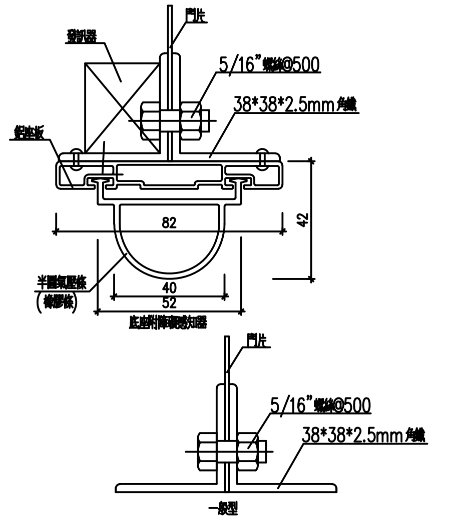
門片
5/16"螺絲@500
38*38*2.5mm角鐵
82
42
40
52
半圓形膠條(選用)
底部鋁擠型座
門片
5/16"螺絲@500
38*38*2.5mm角鐵
一般型

底座角鐵材質:不鏽鋼
鍍鋅鋼板烤漆
同門片

底座詳圖

## 施工說明

1.本工程圖承製廠商製作前須檢繪製詳細施工圖,經監造單位審核後方可施工,不合格者不得按裝.
2.捲門電動機開啓定位時須裝極限開關並使其能上下定點及自動停止保護馬達正常運轉.
3.二道安全裝置:裝於門箱下方,須有15mm緩衝距離,避免限制開關失效時底座捲入門箱.
4.電動機按裝於天花板上時其下之天花板須留60cm*60cm之活動檢查口,該處骨架應予加強.
5.捲門電動機之馬達須為正字標記馬達,並裝置熱保護器:馬達溫度升高過高時應能自動切斷電源.
6.本捲門之L值與該捲門淨寬度之差值依所須機械尺寸而定.
7.本工程捲門電動機之機械縫,門軌槽縫由營造廠負責預留施工,另捲門固定處須支撐結構屬營造工程.
8.本工程如有採用不鏽鋼,除特殊說明外其規格均為sus304之規格.
9.捲軸鋼管製成,鋼管大小須符合CNS4212之要求:對門片之載重應具有充分之支持強度.承商應提供捲軸設計計算書,確保捲軸強度及承載撓度須在L/200cm以內,承商並須於進場前檢附撓度設計計算書供審核核可後方可施作.
10.電動捲門與水電消防施工界面說明:
  (a)電源管線由水電廠商負責配至捲門機位置.1/4HP～1HP採用1ø220V,1.5HP以上採用3ø380V
  (b)捲門機至押扣開關之1/2"øPVC管由水電廠商負責預埋施工,4C控制線由捲門廠商拉線施作.
  (c)自動防火捲門時煙感器安裝位置及中繼控制器至捲門機之管線由水電消防廠商施作.
11.規定防火等級之捲門須提送主管機關內政部營建署審核通過之防火證書證明文件.
12.本圖除特殊說明外,均以公釐為單位,圖面中鋼板厚度公差另依CNS標準規定辦理.
13.驗收時,製造廠商須附出廠証明及保固書.
14.本工程採用元群,宏陽,?擴或同等品.

※選用裝置:(非必備裝置,除非按規格表設計選用,否則不需裝設)
  1.障礙感知器(安全觸碰感應裝置):
  裝置於捲門底座下緣之鋁座氣壓式感應器(避免接點開關式之短路及怕水誤動作缺點),其長度同門淨寬.捲門片下降時遇阻力時,須可立即停止動作.

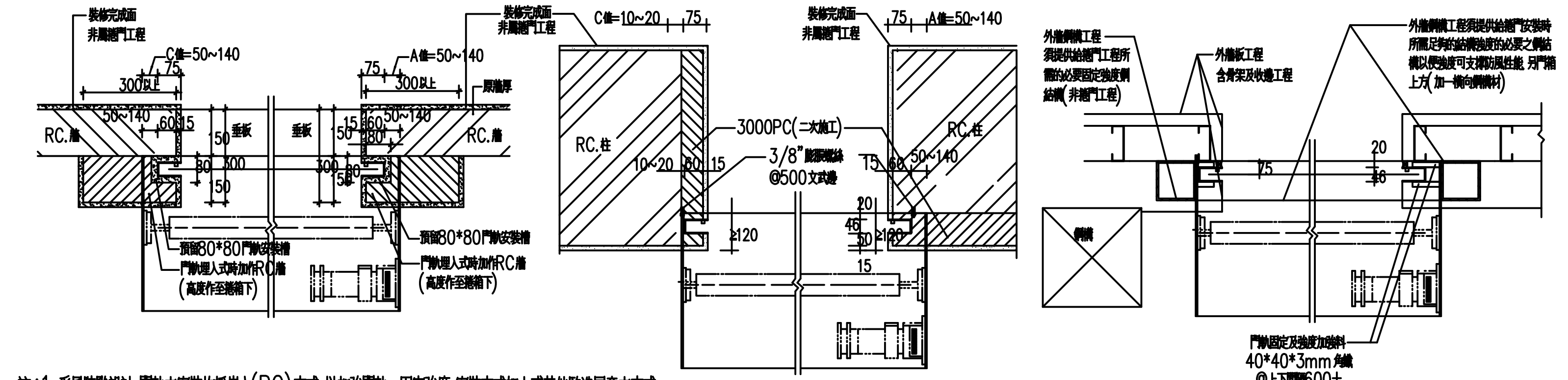
裝修完成面
非屬門工程
C值=50~140
A值=50~140
300以上
50~140
RC.牆
預留80*80門軌安裝槽
門軌埋入式時加作RC牆(高度作至捲箱下)
C值=10~20
3000PC(一次施工)
3/8"膨脹螺絲@500支或鋼
RC.柱
外側鋼構工程須提供足夠門軌固定所需
外側鋼構工程含預埋鋼件工程
門軌固定及強度加強料
40*40*3mm角鐵
@上下間隔600±

註:1.受風防颱設計,門軌之安裝均採崁入(RC)方式,以加強門軌,固定強度,安裝方式如上或其他監造同意之方式
2.若為戶外防風捲門安裝時無足夠的結構強度鋼構或RC結構體可固定時,需加設RC或鋼構結構,以便捲門及門軌安裝時有足夠的結構強度支撐防風性能

防颱型門軌安裝大樣圖

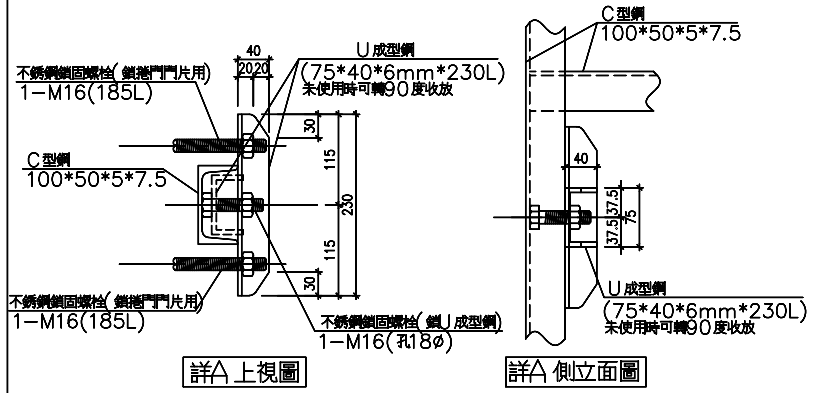
不銹鋼鎖固螺栓(鎖捲門片用)
1-M16(185L)
40
20 20
U成型鋼
(75*40*6mm*230L)
未使用時可轉90度收放
C型鋼
100*50*5*7.5
30
115
230
115
30
不銹鋼鎖固螺栓(鎖捲門片用)
1-M16(185L)
不銹鋼鎖固螺栓(鎖U成型鋼)
1-M16(孔18ø)
C型鋼
100*50*5*7.5
40
37.5
37.5
75
U成型鋼
(75*40*6mm*230L)
未使用時可轉90度收放

詳A 上視圖

詳A 側立面圖

材質:黑鐵材熱烤漆(防銹處理)

詳A圖(滑動支撐柱之中柱門片鎖固大樣)

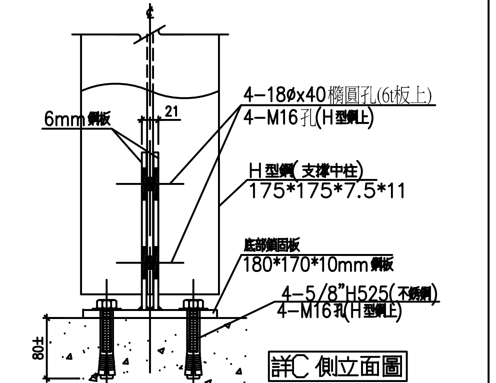
6mm鋼板
21
4-18ø40橢圓孔(6t板上)
4-M16孔(H型鋼上)
H型鋼(支撐中柱)
175*175*7.5*11
底部鎖固板
180*170*10mm鋼板
4-5/8"H525(不銹鋼)
4-M16孔(H型鋼上)
80±

詳C 側立面圖

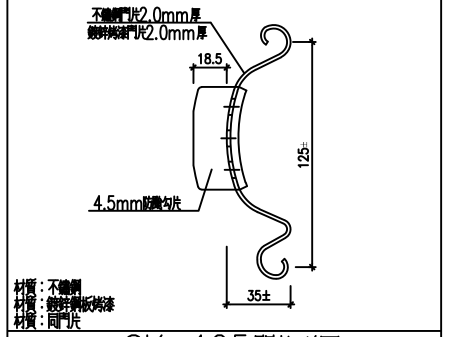
不鏽鋼門片2.0mm厚
鍍鋅烤漆門片2.0mm厚
18.5
125
4.5mm鍍鋅勾片
35±

材質:不鏽鋼
材質:鍍鋅鋼板烤漆
材質:同門片

SK-125門片詳圖

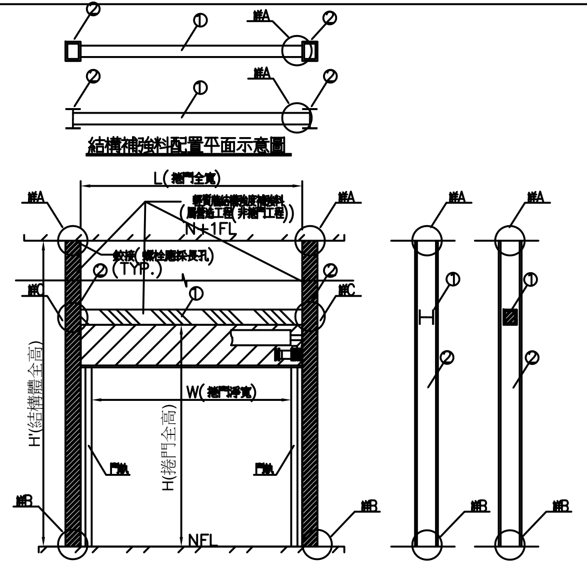
①
②
詳A
L(捲門全寬)
W(捲門淨寬)
N+1FL
鋼板(螺栓固定或焊接)
(TYP.)
H'(結構體全高)
H(捲門全高)
門軌
詳B
NFL

結構補強料配置平面示意圖

註:若為戶外防風捲門安裝時無足夠的結構強度鋼構或RC結構體可固定時
,由營造或鋼構提供加設RC或鋼構結構,以便捲門及門軌安裝時
有足夠的結構強度支撐防風性能

立面圖(輕質牆配合示意圖)

結構補強料配置側面示意圖

### 輕質牆結構強度補強料 (屬營造工程(非捲門工程))

室內不受風區－結構補強料使用參考表

| 全高 (H') (cm) | 捲門高(H) (cm) | 捲門寬(L) (cm) | 結構補強料尺寸 (mm) | |
|---|---|---|---|---|
| | | | ① | ② |
| ≤600 | ≤400 | ≤400 | □75x75x3.2 | □100x100x4 |
| ≤800 | ≤600 | ≤600 | □100x100x4 | □150x150x4.5 |
| ≤800 | ≤600 | ≤800 | □125x125x5 | □150x150x6 |
| ≤1000 | ≤600 | ≤800 | □125x125x5 | □200x200x4.5 |
| ≤1000 | ≤600 | ≤1000 | □150x150x6 | □200x200x6 |
| ≤1500 | ≤800 | ≤1600 | □250x250x8 | H300X300X10X15 |
| ≤1500 | ≤1000 | ≤1600 | □250x250x8 | H300X300X10X15 |
| | | | | |

戶外受風區－結構補強料使用參考表 (以受風壓力400kgf/m2為標準)

| 全高 (H') (cm) | 捲門高(H) (cm) | 捲門寬(L) (cm) | 結構補強料尺寸 (mm) | |
|---|---|---|---|---|
| | | | ① | ② |
| ≤600 | ≤400 | ≤400 | □125x125x3.2 | H244X175X7X11 |
| ≤800 | ≤600 | ≤600 | □150x150x5 | H250X250X9X14 |
| ≤800 | ≤600 | ≤800 | □200x200x6 | H340X250X9X14 |
| ≤1000 | ≤600 | ≤800 | □200x200x6 | H390X300X10X16 |
| ≤1000 | ≤600 | ≤1000 | □250x250x6 | H440X300X11X18 |
| ≤1500 | ≤800 | ≤1600 | H400X400X13X21 | BH900X400X161X36 |
| ≤1500 | ≤1000 | ≤1600 | H400X400X13X21 | BH900X400X161X36 |
| | | | | |

H型鋼結構材質為 CNS2947G3057-SM400A 或同等級 fy>2400kgf/cm²

□型鋼結構材質為 CNS7141G3134 或同等級 fy>2400kgf/cm²

鋼結構施工及其它相關規範,請依我國建築技術規則

捲門安裝於無結構強度建築時加裝鋼構示意參考(屬營造工程(非捲門工程))

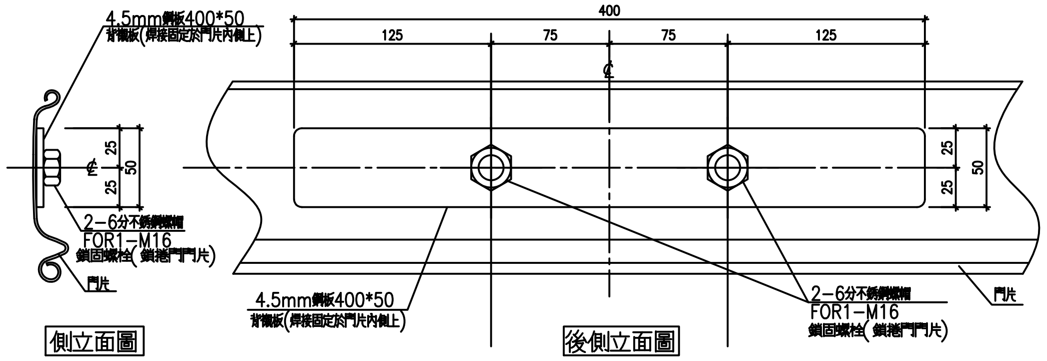
4.5mm鋼板400*50
背襯板(焊接固定於門片內側上)
400
125
75
75
125
25
50
2-6分不銹鋼螺絲
FOR1-M16
鎖固螺栓(鎖捲門片)
門片
4.5mm鋼板400*50
背襯板(焊接固定於門片內側上)
2-6分不銹鋼螺絲
FOR1-M16
鎖固螺栓(鎖捲門片)
門片

側立面圖

後側立面圖

門片與中柱之聯結固定片詳圖

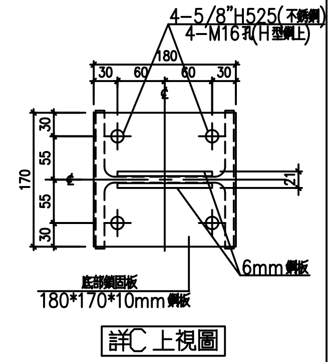
4-5/8"H525(不銹鋼)
4-M16孔(H型鋼上)
180
30 60 60 30
30
55
170
55
30
21
6mm鋼板
底部鎖固板
180*170*10mm鋼板

詳C 上視圖

材質:黑鐵材熱烤漆(防銹處理)

詳C圖(滑動支撐柱之底部鎖固大樣)

| 編號 | 門 型 | 材質 | 尺寸 | | | 馬力數 | 電 源 | 鏜數 | 門箱 | 障礙感知器 | 防颱型 | 防颱滑動中柱 | 防火時效 | 阻熱性 | 備註 |
|---|---|---|---|---|---|---|---|---|---|---|---|---|---|---|---|
| | | | L | h | B | | | | | | | | | | |
| SD1 | SK－125 | 不鏽鋼 | 13700 | 4900 | 600 | 3HP | 3ø380V | 1 | V | V | V | 2支 | 無 | 無 | |
| | SK－302A | 鍍鋅鋼板烤漆 | | | | | | | | | | | | | |
| | | | | | | | | | | | | | | | |

註:

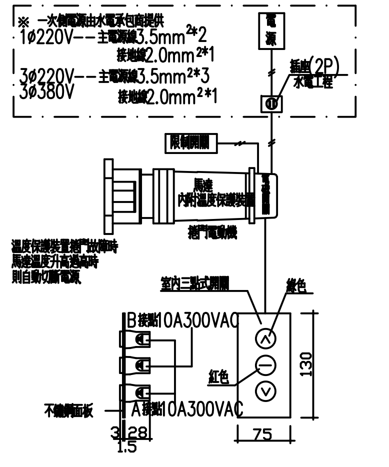
※ 一次側電源由水電承包商提供
1ø220V－－主電源線3.5mm²*2
接地線2.0mm²*1
3ø220V－－主電源線3.5mm²*3
3ø380V
接地線2.0mm²*1
電源
插座(2P)
水電工程
限制開關
馬達
內附溫度保護裝置
電磁開關
捲門電動機
溫度保護裝置捲門故障時
馬達溫度升高過高時
則自動切斷電源
室內三點式開關
綠色
B接點10A300VAC
紅色
不鏽鋼面板
A接點10A300VAC
130
3
28
1.5
75

註 1.自動防火捲門標準作法三點式開關預留於馬達箱內,以避免人為操作損壞.
2.如需設立外露式三點式開關時,由水電承商預留管線及安裝槽(離地高1.2M)

捲門電動機示意圖

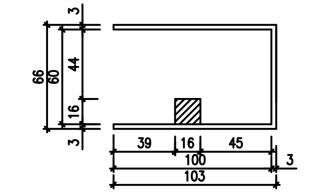
3
66
44
16
39
16
45
100
103
3

材質:不鏽鋼
材質:鍍鋅鋼板烤漆
材質:同門片

註:門軌尺寸另參考捲門片,作調整加強

SK-125門軌詳圖

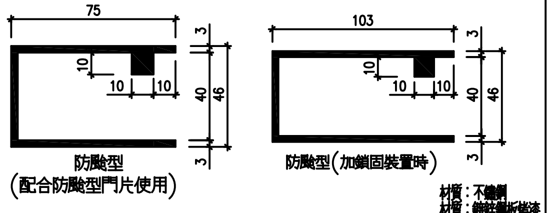
75
10
10
10
46
40
3
103
10
10
10
46
40
3

防颱型
(配合防颱型門片使用)

防颱型(加鎖固裝置時)

材質:不鏽鋼
材質:鍍鋅鋼板烤漆
材質:同門片

SK-302A門軌詳圖

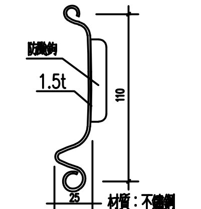

材質:不鏽鋼
材質:鍍鋅鋼板烤漆
材質:同門片

SK-302A門片詳圖

捲門規格表